Strmeň z oceľovej okrúhliny

zodpovedá norme DIN 3570, tvar A, pozinkovaný



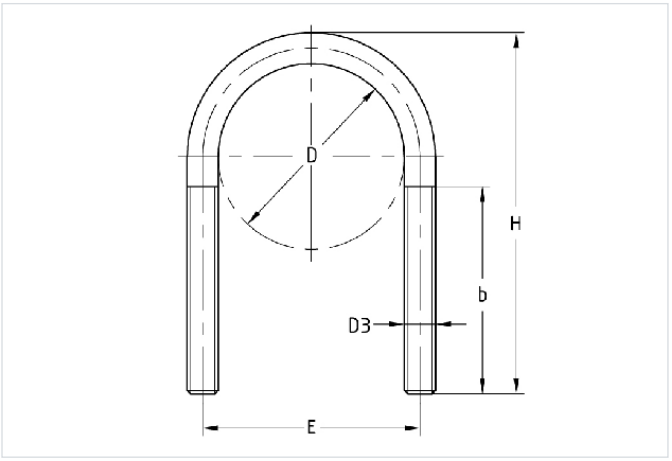

Typ výrobku: Strmeň z oceľovej okrúhliny

Aplikácia

- Na jednoduché upevnenie potrubia v bytovej výstavbe i v priemysle
- V súlade so smernicou VdS CEA 4001 pre sprinklery

Vaše výhody

- Vyhotovenie podobné ako podľa DIN 3570
- Štandardný materiál S235JR (St37) je podľa DIN EN 10025
- Elektrogalvanicky pozinkovaný
- Priložené 4 matice podľa DIN 934 a pri vyhotovení M8 až M12 naviac 4 podložky

Verzie

Kat. číslo	Vonkajší priemer potrubia D	Popis
113317	22 mm	Strmeň DIN 3570, 4x matica + 4x podložka, tvar A, 22 mm, závit M8, pozinkovaný
113320	27 mm	Strmeň DIN 3570, 4x matica + 4x podložka, tvar A, 27 mm, závit M8, pozinkovaný
113323	34 mm	Strmeň DIN 3570, 4x matica + 4x podložka, tvar A, 34 mm, závit M8, pozinkovaný
113326	43 mm	Strmeň DIN 3570, 4x matica + 4x podložka, tvar A, 43 mm, závit M8, pozinkovaný
113329	49 mm	Strmeň DIN 3570, 4x matica + 4x podložka, tvar A, 49 mm, závit M8, pozinkovaný
124881	61 mm	Strmeň DIN 3570, 4x matica + 4x podložka, tvar A, 61 mm, závit M10, pozinkovaný
124884	77 mm	Strmeň DIN 3570, 4x matica + 4x podložka, tvar A, 77 mm, závit M10, pozinkovaný
124887	89 mm	Strmeň DIN 3570, 4x matica + 4x podložka, tvar A, 89 mm, závit M10, pozinkovaný
124920	108 mm	Strmeň DIN 3570, 4x matica + 4x podložka, tvar A, 108 mm, závit M12, pozinkovaný
124929	115 mm	Strmeň DIN 3570, 4x matica + 4x podložka, tvar A, 115 mm, závit M12, pozinkovaný
124932	133 mm	Strmeň DIN 3570, 4x matica + 4x podložka, tvar A, 133 mm, závit M12, pozinkovaný
124935	140 mm	Strmeň DIN 3570, 4x matica + 4x podložka, tvar A, 140 mm, závit M12, pozinkovaný
124938	159 mm	Strmeň DIN 3570, 4x matica + 4x podložka, tvar A, 159 mm, závit M12, pozinkovaný
124941	169 mm	Strmeň DIN 3570, 4x matica + 4x podložka, tvar A, 168 mm, závit M12, pozinkovaný
125109	220 mm	Strmeň DIN 3570, 4x matica, tvar A, 220 mm, závit M16, pozinkovaný
113174	273 mm	Strmeň DIN 3570, 4x matica, tvar A, 273 mm, závit M20, pozinkovaný
113180	324 mm	Strmeň DIN 3570, 4x matica, tvar A, 324 mm, závit M20, pozinkovaný