Upevňovacie systémy a tlmenie vibrácií › Upevnenie sprinklerov › Hmoždinky pre montáž postrekovača

Priechodná vysokozaťažová kotva BZ

pozinkovaný



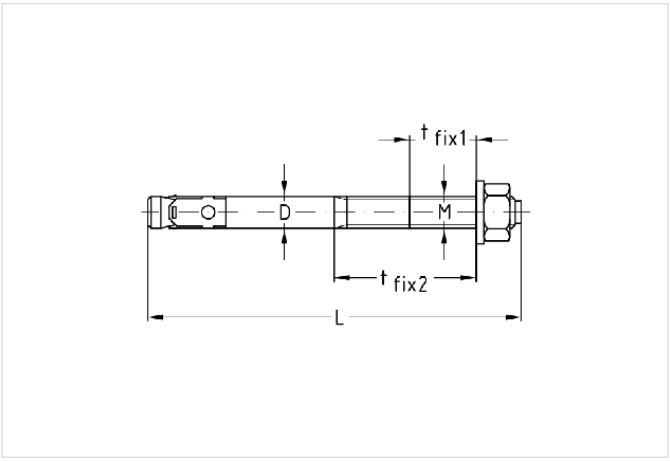

Podzemie: Popraskaný betón (ako viacnásobné upevnenie) | Prírodný kameň, tvrdý | Nepoškriabaný betón (ako viacnásobné upevnenie)
Typ výrobku: Oceľové hmoždinky

Aplikácia

- Na ukotvenie stredne ťažkých až ťažkých bremien v trhlinovom aj netrhlinovom betóne
- Upevnenie konzol, nosníkov, pätných dosiek, kovových aj drevených konštrukcií, regálov, káblových lávok, zábradlí atď.
- Použiteľné aj v tvrdom prírodnom kameni

Vaše výhody

- Pevné ukotvenie zaisťuje vrúbkované rozperné puzdro s ozubením
- Silou kontrolované rozpieranie prostredníctvom uťahovacieho momentu
- Spolehlivé rozpírání díky kónusu s klzným povlakem
- Európske technické schválenie (ETA) pre trhlinový betón (ťahová zóna) a netrhlinový betón (tlaková zóna)
- Pri použití v netrhlinovom betóne je možné vyššie zaťaženie
- Dve kotviace hĺbky pre väčšiu flexibilitu (max. dĺžka kotvy 210 mm)
- Schválené na použitie v seizmických oblastiach kategórie C1 a C2 (max. dĺžka kotvy 210 mm)

Verzie

Kat. číslo	Typ	Popis
168951	BZ 8-6/60	Priechodná vysokozaťažová kotva BZ, M8 x 60 mm, upínacia hrúbka 6 mm, pozinkovaná
162169	BZ 8-30-41/95	Priechodná vysokozaťažová kotva BZ M8 x 95 mm, upínacia hrúbka 30 mm alebo 41 mm, pozinkovaná
162170	BZ 8-50-61/115	Priechodná vysokozaťažová kotva BZ M8 x 115 mm, upínacia hrúbka 50 mm alebo 61 mm, pozinkovaná
162171	BZ 10-10-30/90	Priechodná vysokozaťažová kotva BZ, M10 x 90 mm, upínacia hrúbka 10 mm alebo 30 mm, pozinkovaná
162172	BZ 10-30-50/110	Priechodná vysokozaťažová kotva BZ, M10 x 110 mm, upínacia hrúbka 30 mm alebo 50 mm, pozinkovaná
162173	BZ 10-50-70/130	Priechodná vysokozaťažová kotva BZ, M10 x 130 mm, upínacia hrúbka 50 mm alebo 70 mm, pozinkovaná
162174	BZ 10-75-95/155	Priechodná vysokozaťažová kotva BZ, M10 x 155 mm, upínacia hrúbka 75 mm alebo 95 mm, pozinkovaná
162175	BZ 12-15-35/110	Priechodná vysokozaťažová kotva BZ M12 x 110 mm, upínacia hrúbka 15 mm alebo 35 mm, pozinkovaná
162176	BZ 12-50-70/145	Priechodná vysokozaťažová kotva BZ M12 x 145 mm, upínacia hrúbka 50 mm alebo 70 mm, pozinkovaná
162177	BZ 12-65-85/160	Priechodná vysokozaťažová kotva BZ M12 x 160 mm, upínacia hrúbka 65 mm alebo 85 mm, pozinkovaná
116712	BZ 12-125/220	Priechodná vysokozaťažová kotva BZ, M12 x 220 mm, upínacia hrúbka 125 mm, pozinkovaná
162178	BZ 16-15-35/135	Priechodná vysokozaťažová kotva BZ, M16 x 135 mm, 15/35 mm, pozinkovaná

Kat. číslo	Typ	Popis
116737	BZ 16-140/260	Priechodná vysokozaťažová kotva BZ, M16 x 260 mm, 140 mm, pozinkovaná