Upevňovacie systémy a tlmenie vibrácií › Upevnenie sprinklerov › Objímky pre uloženie sprinklerových rozvodov

Potrubná objímka DIN 3567

Tvar A



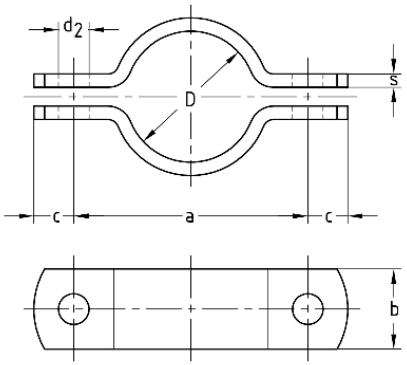

Typ výrobku: Objímky pre vysoké zaťaženie
Zvukovoizolačná vložka: Bez vložky

Aplikácia

- Pre vysoké statické nároky vo všeobecnej investičnej výstavbe
- Na rozloženie ťažkého zaťaženia pri montáži rúrok s veľkými vzdialenosťami medzi podperami

Vaše výhody

- Materiál S235JR je podľa DIN 17100 prípustný pre prevádzkové teploty až do 300 °C
- Rozmery pri DN 15 sú dané normou DIN 3567, Tvar A

Verzie

Kat. číslo	Povrch	Vonkajší priemer potrubia D	Popis
115466	bez povrchovej úpravy	20 mm	Objímka DIN 3567, tvar A, 20 mm, bez povrchovej úpravy
115478	bez povrchovej úpravy	22 mm	Objímka DIN 3567, tvar A, 22 mm, bez povrchovej úpravy
115493	bez povrchovej úpravy	25 mm	Objímka DIN 3567, tvar A, 25 mm, bez povrchovej úpravy
115508	bez povrchovej úpravy	27 mm	Objímka DIN 3567, tvar A, 27 mm, bez povrchovej úpravy
115771	bez povrchovej úpravy	30 mm	Objímka DIN 3567, tvar A, 30 mm, bez povrchovej úpravy
115792	bez povrchovej úpravy	34 mm	Objímka DIN 3567, tvar A, 34 mm, bez povrchovej úpravy
115809	bez povrchovej úpravy	38 mm	Objímka DIN 3567, tvar A, 38 mm, bez povrchovej úpravy
115827	bez povrchovej úpravy	43 mm	Objímka DIN 3567, tvar A, 43 mm, bez povrchovej úpravy
115833	bez povrchovej úpravy	45 mm	Objímka DIN 3567, tvar A, 45 mm, bez povrchovej úpravy
115840	bez povrchovej úpravy	49 mm	Objímka DIN 3567, tvar A, 49 mm, bez povrchovej úpravy
115861	bez povrchovej úpravy	57 mm	Objímka DIN 3567, tvar A, 57 mm, bez povrchovej úpravy
115867	bez povrchovej úpravy	61 mm	Objímka DIN 3567, tvar A, 61 mm, bez povrchovej úpravy
115879	bez povrchovej úpravy	77 mm	Objímka DIN 3567, tvar A, 77 mm, bez povrchovej úpravy
115890	bez povrchovej úpravy	89 mm	Objímka DIN 3567, tvar A, 89 mm, bez povrchovej úpravy
115409	bez povrchovej úpravy	108 mm	Objímka DIN 3567, tvar A, 108 mm, bez povrchovej úpravy
115415	bez povrchovej úpravy	115 mm	Objímka DIN 3567, tvar A, 115 mm, bez povrchovej úpravy
115427	bez povrchovej úpravy	133 mm	Objímka DIN 3567, tvar A, 133 mm, bez povrchovej úpravy
115433	bez povrchovej úpravy	140 mm	Objímka DIN 3567, tvar A, 140 mm, bez povrchovej úpravy
115442	bez povrchovej úpravy	159 mm	Objímka DIN 3567, tvar A, 159 mm, bez povrchovej úpravy
115448	bez povrchovej úpravy	169 mm	Objímka DIN 3567, tvar A, 169 mm, bez povrchovej úpravy
115454	bez povrchovej úpravy	191 mm	Objímka DIN 3567, tvar A, 191 mm, bez povrchovej úpravy
115460	bez povrchovej úpravy	194 mm	Objímka DIN 3567, tvar A, 194 mm, bez povrchovej úpravy
115472	bez povrchovej úpravy	216 mm	Objímka DIN 3567, tvar A, 216 mm, bez povrchovej úpravy

Kat. číslo	Povrch	Vonkajší priemer potrubia D	Popis
115487	bez povrchovej úpravy	220 mm	Objímka DIN 3567, tvar A, 220 mm, bez povrchovej úpravy
115502	bez povrchovej úpravy	267 mm	Objímka DIN 3567, tvar A, 267 mm, bez povrchovej úpravy
115514	bez povrchovej úpravy	273 mm	Objímka DIN 3567, tvar A, 273 mm, bez povrchovej úpravy
115780	bez povrchovej úpravy	318 mm	Objímka DIN 3567, tvar A, 318 mm, bez povrchovej úpravy
115786	bez povrchovej úpravy	324 mm	Objímka DIN 3567, tvar A, 324 mm, bez povrchovej úpravy
115797	bez povrchovej úpravy	356 mm	Objímka DIN 3567, tvar A, 356 mm, bez povrchovej úpravy
115803	bez povrchovej úpravy	368 mm	Objímka DIN 3567, tvar A, 368 mm, bez povrchovej úpravy
115815	bez povrchovej úpravy	407 mm	Objímka DIN 3567, tvar A, 407 mm, bez povrchovej úpravy
115821	bez povrchovej úpravy	419 mm	Objímka DIN 3567, tvar A, 419 mm, bez povrchovej úpravy
115846	bez povrchovej úpravy	508 mm	Objímka DIN 3567, tvar A, 508 mm, bez povrchovej úpravy
115852	bez povrchovej úpravy	521 mm	Objímka DIN 3567, tvar A, 521 mm, bez povrchovej úpravy
115463	žiarovo pozinkovaná	20 mm	Objímka DIN 3567, tvar A, 20 mm, žiarovo pozinkovaná
115475	žiarovo pozinkovaná	22 mm	Objímka DIN 3567, tvar A, 22 mm, žiarovo pozinkovaná
115490	žiarovo pozinkovaná	25 mm	Objímka DIN 3567, tvar A, 25 mm, žiarovo pozinkovaná
115505	žiarovo pozinkovaná	27 mm	Objímka DIN 3567, tvar A, 27 mm, žiarovo pozinkovaná
115768	žiarovo pozinkovaná	30 mm	Objímka DIN 3567, tvar A, 30 mm, žiarovo pozinkovaná
115789	žiarovo pozinkovaná	34 mm	Objímka DIN 3567, tvar A, 34 mm, žiarovo pozinkovaná
115806	žiarovo pozinkovaná	38 mm	Objímka DIN 3567, tvar A, 38 mm, žiarovo pozinkovaná
115824	žiarovo pozinkovaná	43 mm	Objímka DIN 3567, tvar A, 43 mm, žiarovo pozinkovaná
115830	žiarovo pozinkovaná	45 mm	Objímka DIN 3567, tvar A, 45 mm, žiarovo pozinkovaná
115837	žiarovo pozinkovaná	49 mm	Objímka DIN 3567, tvar A, 49 mm, žiarovo pozinkovaná
115858	žiarovo pozinkovaná	57 mm	Objímka DIN 3567, tvar A, 57 mm, žiarovo pozinkovaná
115864	žiarovo pozinkovaná	61 mm	Objímka DIN 3567, tvar A, 61 mm, žiarovo pozinkovaná
115876	žiarovo pozinkovaná	77 mm	Objímka DIN 3567, tvar A, 77 mm, žiarovo pozinkovaná
115888	žiarovo pozinkovaná	89 mm	Objímka DIN 3567, tvar A, 89 mm, žiarovo pozinkovaná
115406	žiarovo pozinkovaná	108 mm	Objímka DIN 3567, tvar A, 108 mm, žiarovo pozinkovaná
115412	žiarovo pozinkovaná	115 mm	Objímka DIN 3567, tvar A, 115 mm, žiarovo pozinkovaná
115424	žiarovo pozinkovaná	133 mm	Objímka DIN 3567, tvar A, 133 mm, žiarovo pozinkovaná
115430	žiarovo pozinkovaná	140 mm	Objímka DIN 3567, tvar A, 140 mm, žiarovo pozinkovaná
115439	žiarovo pozinkovaná	159 mm	Objímka DIN 3567, tvar A, 159 mm, žiarovo pozinkovaná
115445	žiarovo pozinkovaná	169 mm	Objímka DIN 3567, tvar A, 169 mm, žiarovo pozinkovaná
115451	žiarovo pozinkovaná	191 mm	Objímka DIN 3567, tvar A, 191 mm, žiarovo pozinkovaná
115457	žiarovo pozinkovaná	194 mm	Objímka DIN 3567, tvar A, 194 mm, žiarovo pozinkovaná
115469	žiarovo pozinkovaná	216 mm	Objímka DIN 3567, tvar A, 216 mm, žiarovo pozinkovaná
115481	žiarovo pozinkovaná	220 mm	Objímka DIN 3567, tvar A, 220 mm, žiarovo pozinkovaná
115499	žiarovo pozinkovaná	267 mm	Objímka DIN 3567, tvar A, 267 mm, žiarovo pozinkovaná
115511	žiarovo pozinkovaná	273 mm	Objímka DIN 3567, tvar A, 273 mm, žiarovo pozinkovaná
115777	žiarovo pozinkovaná	318 mm	Objímka DIN 3567, tvar A, 318 mm, žiarovo pozinkovaná
115783	žiarovo pozinkovaná	324 mm	Objímka DIN 3567, tvar A, 324 mm, žiarovo pozinkovaná
115795	žiarovo pozinkovaná	356 mm	Objímka DIN 3567, tvar A, 356 mm, žiarovo pozinkovaná
115800	žiarovo pozinkovaná	368 mm	Objímka DIN 3567, tvar A, 368 mm, žiarovo pozinkovaná
115812	žiarovo pozinkovaná	407 mm	Objímka DIN 3567, tvar A, 407 mm, žiarovo pozinkovaná
115818	žiarovo pozinkovaná	419 mm	Objímka DIN 3567, tvar A, 419 mm, žiarovo pozinkovaná
115843	žiarovo pozinkovaná	508 mm	Objímka DIN 3567, tvar A, 508 mm, žiarovo pozinkovaná
115849	žiarovo pozinkovaná	521 mm	Objímka DIN 3567, tvar A, 521 mm, žiarovo pozinkovaná
126682	V2A	20 mm	Objímka V2A, DIN 3567, tvar A, 20 mm
126692	V2A	22 mm	Objímka V2A, DIN 3567, tvar A, 22 mm
126700	V2A	25 mm	Objímka V2A, DIN 3567, tvar A, 25 mm
126708	V2A	27 mm	Objímka V2A, DIN 3567, tvar A, 27 mm

Kat. číslo	Povrch	Vonkajší priemer potrubia D	Popis
126720	V2A	30 mm	Objímka V2A, DIN 3567, tvar A, 30 mm
126732	V2A	34 mm	Objímka V2A, DIN 3567, tvar A, 34 mm
126744	V2A	38 mm	Objímka V2A, DIN 3567, tvar A, 38 mm
126756	V2A	43 mm	Objímka V2A, DIN 3567, tvar A, 43 mm
126760	V2A	45 mm	Objímka V2A, DIN 3567, tvar A, 45 mm
126764	V2A	49 mm	Objímka V2A, DIN 3567, tvar A, 49 mm
126776	V2A	57 mm	Objímka V2A, DIN 3567, tvar A, 57 mm
126782	V2A	61 mm	Objímka V2A, DIN 3567, tvar A, 61 mm
126788	V2A	77 mm	Objímka V2A, DIN 3567, tvar A, 77 mm
126792	V2A	89 mm	Objímka V2A, DIN 3567, tvar A, 89 mm
126646	V2A	108 mm	Objímka V2A, DIN 3567, tvar A, 108 mm
126650	V2A	115 mm	Objímka V2A, DIN 3567, tvar A, 115 mm
126656	V2A	133 mm	Objímka V2A, DIN 3567, tvar A, 133 mm
126660	V2A	140 mm	Objímka V2A, DIN 3567, tvar A, 140 mm
126664	V2A	159 mm	Objímka V2A, DIN 3567, tvar A, 159 mm
126670	V2A	169 mm	Objímka V2A, DIN 3567, tvar A, 169 mm
126674	V2A	191 mm	Objímka V2A, DIN 3567, tvar A, 191 mm
126678	V2A	194 mm	Objímka V2A, DIN 3567, tvar A, 194 mm
126688	V2A	216 mm	Objímka V2A, DIN 3567, tvar A, 216 mm
126696	V2A	220 mm	Objímka V2A, DIN 3567, tvar A, 220 mm
126704	V2A	267 mm	Objímka V2A, DIN 3567, tvar A, 267 mm
126712	V2A	273 mm	Objímka V2A, DIN 3567, tvar A, 273 mm
126724	V2A	318 mm	Objímka V2A, DIN 3567, tvar A, 318 mm
126728	V2A	324 mm	Objímka V2A, DIN 3567, tvar A, 324 mm
126736	V2A	356 mm	Objímka V2A, DIN 3567, tvar A, 356 mm
126740	V2A	368 mm	Objímka V2A, DIN 3567, tvar A, 368 mm
126748	V2A	407 mm	Objímka V2A, DIN 3567, tvar A, 407 mm
126752	V2A	419 mm	Objímka V2A, DIN 3567, tvar A, 419 mm
126768	V2A	508 mm	Objímka V2A, DIN 3567, tvar A, 508 mm
126772	V2A	521 mm	Objímka V2A, DIN 3567, tvar A, 521 mm
126684	V4A	20 mm	Objímka V4A, DIN 3567, tvar A, 20 mm
126694	V4A	22 mm	Objímka V4A, DIN 3567, tvar A, 22 mm
126702	V4A	25 mm	Objímka V4A, DIN 3567, tvar A, 25 mm
126710	V4A	27 mm	Objímka V4A, DIN 3567, tvar A, 27 mm
126722	V4A	30 mm	Objímka V4A, DIN 3567, tvar A, 30 mm
126734	V4A	34 mm	Objímka V4A, DIN 3567, tvar A, 34 mm
126746	V4A	38 mm	Objímka V4A, DIN 3567, tvar A, 38 mm
126758	V4A	43 mm	Objímka V4A, DIN 3567, tvar A, 43 mm
126762	V4A	45 mm	Objímka V4A, DIN 3567, tvar A, 45 mm
126766	V4A	49 mm	Objímka V4A, DIN 3567, tvar A, 49 mm
126778	V4A	57 mm	Objímka V4A, DIN 3567, tvar A, 57 mm
126784	V4A	61 mm	Objímka V4A, DIN 3567, tvar A, 61 mm
126790	V4A	77 mm	Objímka V4A, DIN 3567, tvar A, 77 mm
126794	V4A	89 mm	Objímka V4A, DIN 3567, tvar A, 89 mm
126648	V4A	108 mm	Objímka V4A, DIN 3567, tvar A, 108 mm
126652	V4A	115 mm	Objímka V4A, DIN 3567, tvar A, 115 mm
126658	V4A	133 mm	Objímka V4A, DIN 3567, tvar A, 133 mm
126662	V4A	140 mm	Objímka V4A, DIN 3567, tvar A, 140 mm
126666	V4A	159 mm	Objímka V4A, DIN 3567, tvar A, 159 mm

Kat. číslo	Povrch	Vonkajší priemer potrubia D	Popis
126672	V4A	169 mm	Objímka V4A, DIN 3567, tvar A, 169 mm
126676	V4A	191 mm	Objímka V4A, DIN 3567, tvar A, 191 mm
126680	V4A	194 mm	Objímka V4A, DIN 3567, tvar A, 194 mm
126690	V4A	216 mm	Objímka V4A, DIN 3567, tvar A, 216 mm
126698	V4A	220 mm	Objímka V4A, DIN 3567, tvar A, 220 mm
126706	V4A	267 mm	Objímka V4A, DIN 3567, tvar A, 267 mm
126714	V4A	273 mm	Objímka V4A, DIN 3567, tvar A, 273 mm
126726	V4A	318 mm	Objímka V4A, DIN 3567, tvar A, 318 mm
126730	V4A	324 mm	Objímka V4A, DIN 3567, tvar A, 324 mm
126738	V4A	356 mm	Objímka V4A, DIN 3567, tvar A, 356 mm
126742	V4A	368 mm	Objímka V4A, DIN 3567, tvar A, 368 mm
126750	V4A	407 mm	Objímka V4A, DIN 3567, tvar A, 407 mm
126754	V4A	419 mm	Objímka V4A, DIN 3567, tvar A, 419 mm
126770	V4A	508 mm	Objímka V4A, DIN 3567, tvar A, 508 mm
126774	V4A	521 mm	Objímka V4A, DIN 3567, tvar A, 521 mm