Upevňovacie systémy a tlmenie vibrácií › Upevnenie sprinklerov › Hmoždinky pre montáž postrekovača

Oceľová kotva

pozinkovaný



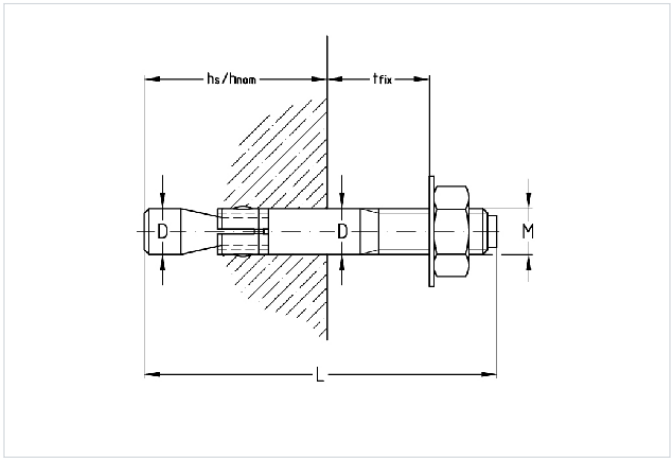

Podzemie: Prírodný kameň, tvrdý | Bez trhlinového betónu (ETA)
Typ výrobku: Oceľové hmoždinky
Povrch: pozinkovaný

Aplikácia

- Na kotvenie stredne ťažkých zaťažení v netrhlinovom betóne
- Upevňovanie kovových a drevených konštrukcií, zábradlí, regálov a káblových kanálov
- Použiteľné aj v tvrdom prírodnom kameni

Vaše výhody

- Rýchla manipulácia: zasunúť, utiahnuť, hotovo
- Praktická priechodná montáž
- Kontrolované rozopretie prostredníctvom uťahovacieho momentu
- Vysoká bezpečnosť vďaka tomu, že s rastúcim zaťažením sa zväčšuje rozopretie
- Európske technické schválenie (ETA) pre netrhlinový betón

Verzie

Kat. číslo	Montážny závit	Dĺžka L [mm]	Popis
129513	M6	67	Oceľová kotva, ST 6-10, pozinkovaná
129514	M6	82	Oceľová kotva, ST 6-25, pozinkovaná
129516	M8	75	Oceľová kotva, ST 8-10, pozinkovaná
129517	M8	85	Oceľová kotva, ST 8-20, pozinkovaná
129519	M8	110	Oceľová kotva, ST 8-45, pozinkovaná
129490	M10	85	Oceľová kotva, ST 10-10, pozinkovaná
129491	M10	95	Oceľová kotva, ST 10-20, pozinkovaná
129493	M10	125	Oceľová kotva, ST 10-50, pozinkovaná
129499	M12	115	Oceľová kotva, ST 12-20, pozinkovaná
129502	M12	125	Oceľová kotva, ST 12-30, pozinkovaná
129505	M12	160	Oceľová kotva, ST 12-65, pozinkovaná
129506	M12	180	Oceľová kotva, ST 12-85, pozinkovaná
129495	M12	200	Oceľová kotva, ST 12-105, pozinkovaná
129496	M12	240	Oceľová kotva, ST 12-145, pozinkovaná
129501	M12	355	Oceľová kotva, ST 12-260, pozinkovaná
129511	M16	150	Oceľová kotva, ST 16-30, pozinkovaná
129507	M16	220	Oceľová kotva, ST 16-100, pozinkovaná