MPR-uhlová spojka 45° typ S+

MPR-uhlová spojka 45° typ S+, 1+1, k profilu 41/21-41/124, pozinkovaná



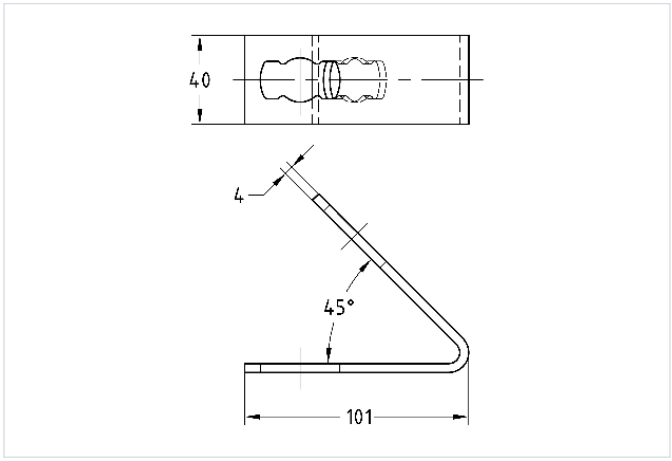

Stručný popis: MPR-uhlová spojka 45° typ S+, 1+1, k profilu 41/21-41/124, pozinkovaná
Profilové systémy: do MPR nosníka
Prevedenie: 1+1
Typ výrobku: Rýchla montáž typ S+
Pre profily: 41/21-41/124
Materiál: Oceľ
Povrch: pozinkovaný
Schválenie DNV: Áno
Povolené zaťaženie F1: 3 000 N
Povolené zaťaženie F2: 1 500 N

Aplikácia

- Spojovací prvok pre konštrukcie čelných stien, políc a koľajnicových konštrukcií, predovšetkým s MPR nosníkmi 41/41

Vaše výhody

- Jednoduchá a rýchla montáž uhlových spojov v kombinácii s MPR spojovacím zámkom typu S+