Upevňovacie systémy a tlmenie vibrácií › Upevnenie sprinklerov › Nosníky pre uloženie sprinklerových zariadení

MPR-spojka na kríženie nosníkov

pozinkovaný



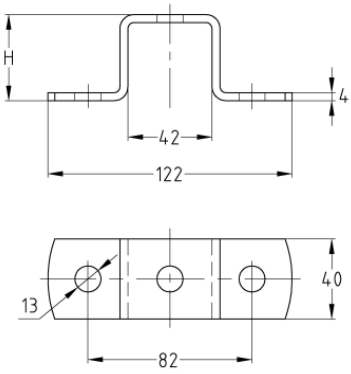

Profilové systémy: do MPR nosníka
Typ výrobku: Spojovacie diely
Materiál: Oceľ
Povrch: pozinkovaný

Aplikácia

- Na krížové spoje pri inštaláciách pozdĺž stien a regálov z MPR-nosníkov

Vaše výhody

- Ľahko montovateľné spojovacie prvky na výstavbu staticky správne dimenzovaných konštrukcií z MPR-nosníkov
- Pri tvorbe nosníkových konštrukcií tak získate väčšiu flexibilitu
- Na upevnenie k stavebnej konštrukcii, so zaistením proti pootočeniu

Verzie

Kat. číslo	Pre profily	Povrch	Popis
151093	41/21	pozinkovaný	MPR-spojka na kríženie nosníkov, k profilu 41/21, pozinkovaná
151994	41/41, 41/42	pozinkovaný	MPR-spojka na kríženie nosníkov, k profilu 41/41, 41/42, pozinkovaná
151094	41/62	pozinkovaný	MPR-spojka na kríženie nosníkov, k profilu 41/62, pozinkovaná
151995	41/82	pozinkovaný	MPR-spojka na kríženie nosníkov, k profilu 41/82, pozinkovaná
151996	41/124	pozinkovaný	MPR-spojka na kríženie nosníkov, k profilu 41/124, pozinkovaná