MPR-konštrukčný uholník typ S+

MPR-konštrukčný uholník so vzperou, Typ S+, pozinkovaný



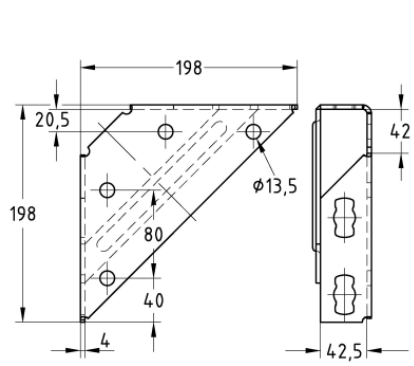

Stručný popis: MPR-konštrukčný uholník so vzperou, Typ S+, pozinkovaný
Profilové systémy: do MPR nosníka
Prevedenie: Konštrukčný uholník so vzperou
Typ výrobku: Rýchla montáž typ S+
Materiál: Oceľ
Povrch: pozinkovaný
Veľkosť: 198 x 198 mm
Schválenie DNV: Áno
Povolené zaťaženie F1: 3 500 N
Prípustné zaťaženie F2 (hrúbka materiálu inštalačný nosník 2,5 mm): 5 000 N

Aplikácia

- Spojovací prvok pre konštrukcie priečnikov, rámových a regálových systémov v spojení s MPR nosníkmi
- Oblasť použitia vo vnútorných priestoroch

Vaše výhody

- Mnohonásobné možnosti montáže v nosníkoch MPR a spojovacom zámku typu S+
- Zaisťuje stabilné rohové spoje
- Vyhotovenie s rozperou, požiarne testované v súlade s požiadavkami MLAR (smernica systému vzorkovacieho riadenia)