Listové matice so zosilneným golierom

s guľatým otvorom, pozinkované



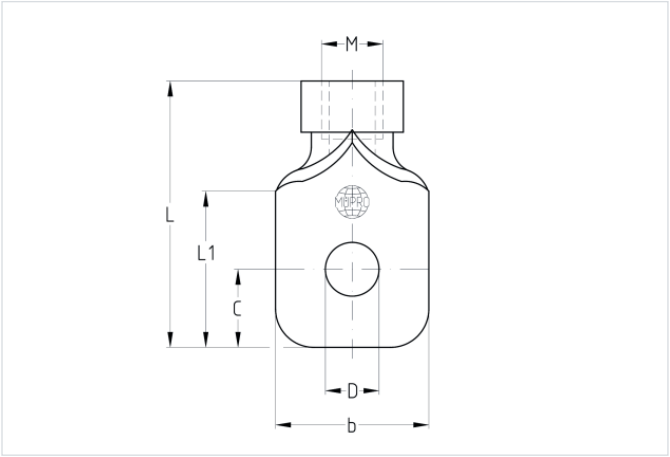

Typ výrobku: Skrutky

Verzie

Kat. číslo	Závit	Popis
106600	M8	Listová matica so zosilneným golierom, M8, priemer otvoru 8,5 mm, pozinkovaná
106597	M10	Listová matica so zosilneným golierom, M10, priemer otvoru 10,5 mm, pozinkovaná
106598	M12	Listová matica so zosilneným golierom, M12, otvor s priemerom 13 mm, pozinkovaná