Upevňovacie systémy a tlmenie vibrácií › Upevnenie sprinklerov › Hmoždinky pre montáž postrekovača

Kotva do dutinových predpätých dosiek

typ Easy pre stropy z dutinových dosiek z predpätého betónu



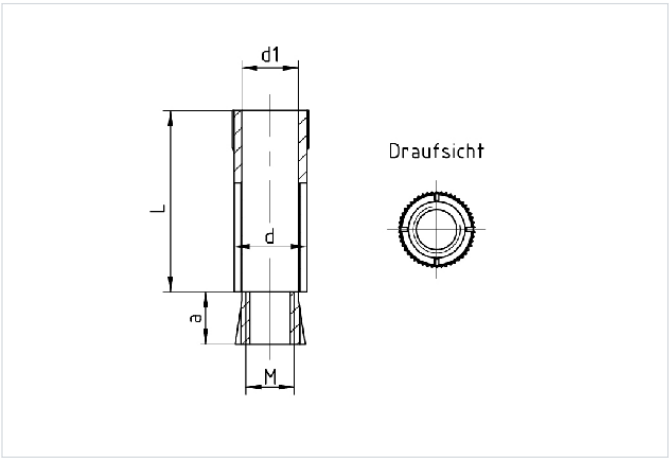

Podzemie: Duté predpäté betónové dosky (ETA) | Netrhlinový betón | Popraskaný betón | Prírodný kameň, tvrdý
Typ výrobku: Oceľové hmoždinky

Aplikácia

- Špeciálna kotva na kotvenie v stropoch z dutinových dosiek z predpätého betónu

Vaše výhody

- Flexibilne použiteľné v kombinácii so závitovými tyčami alebo skrutkami so šesťhrannou hlavou
- Schválené stavebným dozorným orgánom
- Istá funkcia v dutine aj v plnom materiáli
- Jednoduchá a rýchla montáž
- Zakončenie v jednej rovine s povrchom stavebného dielu
- Pre hrúbky čela až do 50 mm
- So schválením Zväzu poisťovní (VdS)

Verzie

Kat. číslo	Montážny závit	Popis
116773	M8	Kotva do dutinových predpätých dosiek, M8 x 35 mm
116767	M10	Kotva do dutinových predpätých dosiek, M10 x 40 mm
116770	M12	Kotva do dutinových predpätých dosiek, M12 x 45 mm