Kĺbový spoj

pozinkovaný



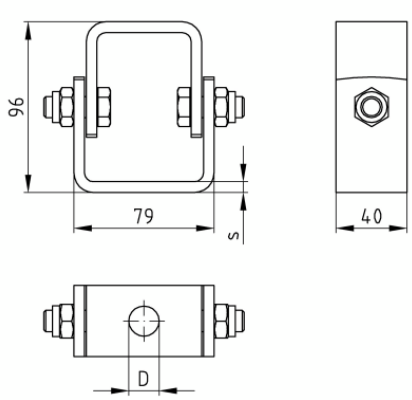

Typ výrobku: Kĺbový spoj

Aplikácia

- Kĺbový spoj na zavesenie a ukotvenie napr. pri pevných bodoch potrubia alebo upevnení odpadových potrubí mostov

Vaše výhody

- Veľký rozsah pootočenia pre najrôznejšie prípady inštalácie
- Iné materiály/povrchy sa dodávajú na požiadanie

Verzie

Kat. číslo	Veľkosť	Povrch	Popis
111872	40 x 4 LG 13	pozinkovaný	Kĺbový spoj, 40 x 4 mm, otvor 13 mm, pozinkovaný, zoskrutkovaný M12 x 25 mm
139130	40 x 6 LG 13	pozinkovaný	Kĺbový spoj, 40 x 6 mm, otvor 13 mm, pozinkovaný, zoskrutkovaný M12 x 30 mm
139147	40 x 6 LG 17	pozinkovaný	Kĺbový spoj, 40 x 6 mm, otvor 17 mm, pozinkovaný, zoskrutkovaný M12 x 30 mm