Základové dosky VARIO



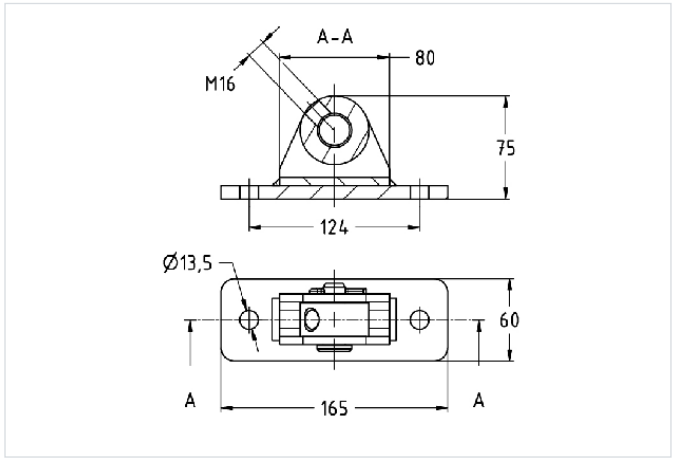

Stručný popis: VARIO- základová doska 165 x 60 x 10 mm, M16, diera 13,5 mm vrátane čapu a poistného kolíka, zinok-nikel, predmontované
Profilové systémy: do MPR nosníka | do MPC nosníka | do MPT nosníka
Typ výrobku: Základové dosky
Montážny závit: M16
Rozstup stredov otvorov C: 124 mm
Max. odporúčané zaťaženie v ťahu 0°: 34 600 N
Max. odporúčané zaťaženie v ťahu 45°: 34 600 N
Max. odporúčané zaťaženie v ťahu 90°: 34 600 N
Rozmery B: 60 mm
Rozmery L: 165 mm
Rozmery s: 10 mm

Aplikácia

- Na vystuženie rámových konštrukcií
- Na vystuženie konzol
- Oblasť použitia vo vnútorných i vonkajších priestoroch

Vaše výhody

- Rýchlejšie a jednoduchšie upevnenie na mieste pomocou vopred zmontovaných súčastí
- Všestranné možnosti použitia vďaka montáži na strop a stenu a kombinácii s ostatnými produktmi VARIO
- Dá sa kombinovať so systémami MPC, MPR a MPT
- Dve verzie pre rôzne prípady použitia