Objímka s montážnym závitom, pre ťažké uloženia

s DÄMMGULAST® žltá, pozinkovaná



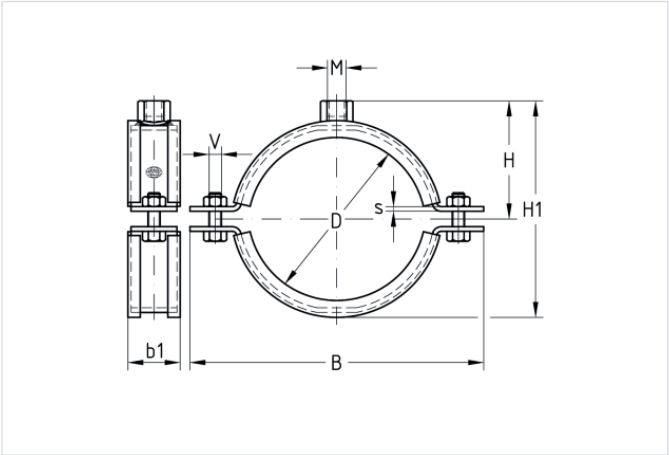

Typ výrobku: Objímky pre vysoké zaťaženie
Zvukovoizolačná vložka: DÄMMGULAST® žltá
Útlm hluku v priemere o: 22 dB(A)

Aplikácia

- V kombinácii s klzným uložením vhodná aj pre potrubie s dynamickým zaťažením
- Vhodná na upevnenie potrubia pri stavbách priemyselných zariadení
- Vhodná na upevnenie potrubia v oblastiach klimatizácie, chladenia a sanity
- Upevnenie potrubia v interiéri

Vaše výhody

- Osvedčená dvojdielna objímka so spevneným prierezom
- Spevnené uzatváracie skrutky a privarená (po celom obvode) montážna matica pre vysokú nosnosť
- Žltá tlmiaca vložka DÄMMGULAST®: zlepšenie úrovne hluku v priemere až o 22 dB(A)

Verzie

Kat. číslo	Montážny závit	Rozsah upínania	Popis
121914	M12	48 - 54 mm	Objímka pre ťažké uloženie, so žltou vložkou DÄMMGULAST®, mont. závit M12, 1.1/2" (48-54 mm), pozinkovaná
122099	M12	57 - 64 mm	Objímka pre ťažké uloženie, so žltou vložkou DÄMMGULAST®, mont. závit M12, 30 x 3 mm, 2" (57-64 mm), pozinkovaná
122111	M12	72 - 80 mm	Objímka pre ťažké uloženie, so žltou vložkou DÄMMGULAST®, mont. závit M12, 30 x 3 mm, 2.1/2" (72-80 mm), pozinkovaná
122534	M12	79 - 85 mm	Objímka pre ťažké uloženie s vložkou, DÄMMGULAST® žltá M12, 83 mm (79-85 mm), pozinkovaná
122266	M12	88 - 92 mm	Objímka pre ťažké uloženie, so žltou vložkou DÄMMGULAST®, mont. závit M12, 30 x 3 mm, 3" (88-92 mm), pozinkovaná
121934	M12	99 - 103 mm	Objímka pre ťažké uloženie, so žltou vložkou DÄMMGULAST®, mont. závit M12, 102 mm (99-103 mm), pozinkovaná
122353	M12	108 - 118 mm	Objímka pre ťažké uloženie, so žltou vložkou DÄMMGULAST®, mont. závit M12, 4" (108-118 mm), pozinkovaná
121998	M12	121 - 127 mm	Objímka pre ťažké uloženie s vložkou, DÄMMGULAST® žltá, M12, 40 x 4 mm, 125 mm (121-127 mm), pozinkovaná
122018	M12	133 - 141 mm	Objímka pre ťažké uloženie, so žltou vložkou DÄMMGULAST®, mont. závit M12, 40 x 4 mm, 133 mm (131-137 mm), pozinkovaná
122429	M12	138 - 144 mm	Objímka pre ťažké uloženie, so žltou vložkou DÄMMGULAST®, mont. závit M12, 5" (138-144 mm), pozinkovaná
122052	M12	159 - 168 mm	Objímka pre ťažké uloženie, so žltou vložkou DÄMMGULAST®, mont. závit M12, 40 x 4 mm, 160 mm (159-165 mm), pozinkovaná

Kat. číslo	Montážny závit	Rozsah upínania	Popis
122473	M12	164 - 170 mm	Objímka pre ťažké uloženie, so žltou vložkou DÄMMGULAST®, mont. závit M12, 6" (164-170 mm), pozinkovaná
122079	M12	176 - 182 mm	Objímka pre ťažké uloženie, so žltou vložkou DÄMMGULAST®, mont. závit M12, 40 x 4 mm, 180 mm (178-182 mm), pozinkovaná
122123	M12	193 - 203 mm	Objímka pre ťažké uloženie, so žltou vložkou DÄMMGULAST®, mont. závit M12, 200 mm (193-203 mm), pozinkovaná
122151	M12	208 - 214 mm	Objímka pre ťažké uloženie, so žltou vložkou DÄMMGULAST®, mont. závit M12, 212 mm (208-214 mm), pozinkovaná
122167	M12	217 - 224 mm	Objímka pre ťažké uloženie, so žltou vložkou DÄMMGULAST®, mont. z. M12, 219,1 mm (217-224 mm), pozinkovaná
122187	M12	222 - 228 mm	Objímka pre ťažké uloženie s DÄMMGULAST® žltá, M12, 225 mm (222-228 mm), pozinkovaná
122214	M12	244 - 254 mm	Objímka pre ťažké uloženie, so žltou vložkou DÄMMGULAST®, mont. závit M12, 40 x 4 mm, 250 mm (244-254 mm), pozinkovaná
122234	M12	267 - 277 mm	Objímka pre ťažké uloženie, so žltou vložkou DÄMMGULAST®, mont. závit M12, 40 x 4 mm, 267 mm (267-277 mm), pozinkovaná
122250	M12	278 - 282 mm	Objímka pre ťažké uloženie, so žltou vložkou DÄMMGULAST®, mont. závit M12, 40 x 4 mm, 280 mm (278-282 mm), pozinkovaná
122294	M12	313 - 318 mm	Objímka pre ťažké uloženie, so žltou vložkou DÄMMGULAST®, mont. závit M12, 315 mm (313-318 mm), pozinkovaná
122305	M12	320 - 326 mm	Objímka pre ťažké uloženie, so žltou vložkou DÄMMGULAST®, mont. z. M12, 323,9 mm (320-326 mm), pozinkovaná
122325	M12	353 - 360 mm	Objímka pre ťažké uloženie, so žltou vložkou DÄMMGULAST®, mont. závit M12, 355 mm (353-360 mm), pozinkovaná
166476	M12/M16/½″ vonkajší závit	208 - 212 mm	Objímka pre ťažké uloženie s vložkou, DÄMMGULAST® žltá, M12/M16/1/2" AG, 212 mm (208-214 mm), pozinkovaná
166477	M12/M16/½″ vonkajší závit	219 - 225 mm	Objímka pre ťažké uloženie s vložkou, DÄMMGULAST® žltá, M12/M16/1/2" AG, 223 mm (219-225 mm), pozinkovaná
166478	M12/M16/½″ vonkajší závit	244 - 250 mm	Objímka pre ťažké uloženie s vložkou, DÄMMGULAST® žltá, M12/M16/1/2" AG, 248 mm (244-250 mm), pozinkovaná
166479	M12/M16/½″ vonkajší závit	267 - 274 mm	Objímka pre ťažké uloženie s vložkou, DÄMMGULAST® žltá, M12/M16/1/2" AG, 272 mm (267-274 mm), pozinkovaná
166480	M12/M16/½″ vonkajší závit	276 - 282 mm	Objímka pre ťažké uloženie s vložkou, DÄMMGULAST® žltá, M12/M16/1/2" AG, 280 mm (276-282 mm), pozinkovaná
166481	M12/M16/½″ vonkajší závit	311 - 316 mm	Objímka pre ťažké uloženie s vložkou, DÄMMGULAST® žltá, M12/M16/1/2" AG, 315 mm (311-316 mm), pozinkovaná
166482	M12/M16/½″ vonkajší závit	322 - 327 mm	Objímka pre ťažké uloženie s vložkou, DÄMMGULAST® žltá, M12/M16/1/2" AG, 326 mm (322-327 mm), pozinkovaná
166483	M12/M16/½″ vonkajší závit	351 - 356 mm	Objímka pre ťažké uloženie s vložkou, DÄMMGULAST® žltá, M12/M16/1/2" AG, 355 mm (351-356 mm), pozinkovaná
166484	M12/M16/½″ vonkajší závit	400 - 407 mm	Objímka pre ťažké uloženie s vložkou DÄMMGULAST® žltá, M12/M16/1/2" AG, 405 mm (400-407 mm), pozinkovaná
166485	M12/M16/½″ vonkajší závit	425 - 430 mm	Objímka pre ťažké uloženie s vložkou, DÄMMGULAST® žltá, M12/M16/1/2" AG, 429 mm (425-430 mm), pozinkovaná
166486	M12/M16/½″ vonkajší závit	446 - 451 mm	Objímka pre ťažké uloženie s vložkou, DÄMMGULAST® žltá, M12/M16/1/2" AG, 450 mm (446-451 mm), pozinkovaná
166487	M12/M16/½″ vonkajší závit	453 - 458 mm	Objímka pre ťažké uloženie s vložkou, DÄMMGULAST® žltá, M12/M16/1/2" AG, 457 mm (453-458 mm), pozinkovaná
166488	M12/M16/½″ vonkajší závit	495 - 501 mm	Objímka pre ťažké uloženie s vložkou, DÄMMGULAST® žltá, M12/M16/1/2" AG, 500 mm (495-501 mm), pozinkovaná
166489	M12/M16/½″ vonkajší závit	503 - 509 mm	Objímka pre ťažké uloženie s vložkou, DÄMMGULAST® žltá, M12/M16/1/2" AG, 508 mm (503-509 mm), pozinkovaná
166490	M12/M16/½″ vonkajší závit	527 - 533 mm	Objímka pre ťažké uloženie s vložkou, DÄMMGULAST® žltá, M12/M16/1/2" AG, 532 mm (527-533 mm), pozinkovaná
166491	M12/M16/½″ vonkajší závit	555 - 561 mm	Objímka pre ťažké uloženie s vložkou, DÄMMGULAST® žltá, M12/M16/1/2" AG, 560 mm (555-561 mm), pozinkovaná
166492	M12/M16/½″ vonkajší závit	605 - 611 mm	Objímka pre ťažké uloženie s vložkou, DÄMMGULAST® žltá, M12/M16/1/2" AG, 610 mm (605-611 mm), pozinkovaná
166493	M12/M16/½″ vonkajší závit	630 - 636 mm	Objímka pre ťažké uloženie s vložkou, DÄMMGULAST® žltá, M12/M16/1/2" AG, 635 mm (630-636 mm), pozinkovaná

Kat. číslo	Montážny závit	Rozsah upínania	Popis
167429	M12/M16/½″ vnútorný závit	208 - 214 mm	Objímka pre ťažké uloženie s vložkou, DÄMMGULAST® žltá, M12/M16/1/2" vz, 212 mm (208-214 mm), pozinkovaná
167430	M12/M16/½″ vnútorný závit	219 - 225 mm	Objímka pre ťažké uloženie s vložkou, DÄMMGULAST® žltá, M12/M16/1/2" vz, 223 mm (219-225 mm), pozinkovaná
167431	M12/M16/½″ vnútorný závit	244 - 250 mm	Objímka pre ťažké uloženie s vložkou, DÄMMGULAST® žltá, M12/M16/1/2" vz, 248 mm (244-250 mm), pozinkovaná
167432	M12/M16/½″ vnútorný závit	267 - 274 mm	Objímka pre ťažké uloženie s vložkou, DÄMMGULAST® žltá, M12/M16/1/2" vz, 272 mm (267-274 mm), pozinkovaná
167433	M12/M16/½″ vnútorný závit	276 - 282 mm	Objímka pre ťažké uloženie s vložkou, DÄMMGULAST® žltá, M12/M16/1/2" vz, 280 mm (276-282 mm), pozinkovaná
167434	M12/M16/½″ vnútorný závit	311 - 316 mm	Objímka pre ťažké uloženie s vložkou, DÄMMGULAST® žltá, M12/M16/1/2" vz, 315 mm (311-316 mm), pozinkovaná
167435	M12/M16/½″ vnútorný závit	322 - 327 mm	Objímka pre ťažké uloženie s vložkou, DÄMMGULAST® žltá, M12/M16/1/2" vz, 326 mm (322-327 mm), pozinkovaná
167436	M12/M16/½″ vnútorný závit	351 - 356 mm	Objímka pre ťažké uloženie s vložkou DÄMMGULAST® žltá M12/M16/1/2" vz, 355 mm (351-356 mm), pozinkovaná
167437	M12/M16/½″ vnútorný závit	400 - 407 mm	Objímka pre ťažké uloženie s vložkou, DÄMMGULAST® žltá, M12/M16/1/2" vz, 405 mm (400-407 mm), pozinkovaná
167438	M12/M16/½″ vnútorný závit	425 - 430 mm	Objímka pre ťažké uloženie s vložkou, DÄMMGULAST® žltá, M12/M16/1/2" IG, 429 mm (425-430 mm), pozinkovaná
167439	M12/M16/½″ vnútorný závit	446 - 451 mm	Objímka pre ťažké uloženie s vložkou, DÄMMGULAST® žltá, M12/M16/1/2" vz, 450 mm (446-451 mm), pozinkovaná
167440	M12/M16/½″ vnútorný závit	453 - 458 mm	Objímka pre ťažké uloženie s vložkou, DÄMMGULAST® žltá, M12/M16/1/2" vz, 457 mm (453-458 mm), pozinkovaná
167441	M12/M16/½″ vnútorný závit	495 - 501 mm	Objímka pre ťažké uloženie s vložkou, DÄMMGULAST® žltá, M12/M16/1/2" vz, 500 mm (495-501 mm), pozinkovaná
167442	M12/M16/½″ vnútorný závit	503 - 509 mm	Objímka pre ťažké uloženie s vložkou, DÄMMGULAST® žltá, M12/M16/1/2" vz, 508 mm (503-509 mm), pozinkovaná
167443	M12/M16/½″ vnútorný závit	527 - 533 mm	Objímka pre ťažké uloženie s vložkou, DÄMMGULAST® žltá, M12/M16/1/2" vz, 532 mm (527-533 mm), pozinkovaná
167444	M12/M16/½″ vnútorný závit	555 - 561 mm	Objímka pre ťažké uloženie s vložkou, DÄMMGULAST® žltá, M12/M16/1/2" vz, 560 mm (555-561 mm), pozinkovaná
167445	M12/M16/½″ vnútorný závit	605 - 611 mm	Objímka pre ťažké uloženie s vložkou, DÄMMGULAST® žltá, M12/M16/1/2" vz, 610 mm (605-611 mm), pozinkovaná
167446	M12/M16/½″ vnútorný závit	630 - 636 mm	Objímka pre ťažké uloženie s vložkou, DÄMMGULAST® žltá, M12/M16/1/2" vz, 635 mm (630-636 mm), pozinkovaná
167469	M12/M16/1″ vnútorný závit	208 - 214 mm	Objímka pre ťažké uloženie s vložkou, DÄMMGULAST® žltá, M12/M16/1" vz, 212 mm (208-214 mm), pozinkovaná
167470	M12/M16/1″ vnútorný závit	219 - 225 mm	Objímka pre ťažké uloženie s vložkou, DÄMMGULAST® žltá, M12/M16/1" vz, 223 mm (219-225 mm), pozinkovaná
167471	M12/M16/1″ vnútorný závit	244 - 250 mm	Objímka pre ťažké uloženie s vložkou, DÄMMGULAST® žltá, M12/M16/1" vz, 248 mm (244-250 mm), pozinkovaná
167472	M12/M16/1″ vnútorný závit	267 - 274 mm	Objímka pre ťažké uloženie s vložkou, DÄMMGULAST® žltá, M12/M16/1" vz, 272 mm (267-274 mm), pozinkovaná
167473	M12/M16/1″ vnútorný závit	276 - 282 mm	Objímka pre ťažké uloženie s vložkou, DÄMMGULAST® žltá, M12/M16/1" vz, 280 mm (276-282 mm), pozinkovaná
167474	M12/M16/1″ vnútorný závit	311 - 316 mm	Objímka pre ťažké uloženie s vložkou, DÄMMGULAST® žltá, M12/M16/1" vz, 315 mm (311-316 mm), pozinkovaná
167475	M12/M16/1″ vnútorný závit	322 - 327 mm	Objímka pre ťažké uloženie s vložkou, DÄMMGULAST® žltá, M12/M16/1" vz, 326 mm (322-327 mm), pozinkovaná
167476	M12/M16/1″ vnútorný závit	351 - 356 mm	Objímka pre ťažké uloženie s vložkou, DÄMMGULAST® žltá, M12/M16/1" IG, 355 mm (351-356 mm), pozinkovaná
167477	M12/M16/1″ vnútorný závit	400 - 407 mm	Objímka pre ťažké uloženie s vložkou, DÄMMGULAST® žltá, M12/M16/1" vz, 405 mm (400-407 mm), pozinkovaná
167478	M12/M16/1″ vnútorný závit	425 - 430 mm	Objímka pre ťažké uloženie s vložkou, DÄMMGULAST® žltá, M12/M16/1" IG, 429 mm (425-430 mm), pozinkovaná
167479	M12/M16/1″ vnútorný závit	446 - 451 mm	Objímka pre ťažké uloženie s vložkou, DÄMMGULAST® žltá, M12/M16/1" vz, 450 mm (446-451 mm), pozinkovaná
167480	M12/M16/1″ vnútorný závit	453 - 458 mm	Objímka pre ťažké uloženie s vložkou, DÄMMGULAST® žltá, M12/M16/1" IG, 457 mm (453-458 mm), pozinkovaná

Kat. číslo	Montážny závit	Rozsah upínania	Popis
167481	M12/M16/1″ vnútorný závit	495 - 501 mm	Objímka pre ťažké uloženie s vložkou, DÄMMGULAST® žltá, M12/M16/1" IG, 500 mm (495-501 mm), pozinkovaná
167482	M12/M16/1″ vnútorný závit	503 - 509 mm	Objímka pre ťažké uloženie s vložkou, DÄMMGULAST® žltá, M12/M16/1" IG, 508 mm (503-509 mm), pozinkovaná
167483	M12/M16/1″ vnútorný závit	527 - 533 mm	Objímka pre ťažké uloženie s vložkou, DÄMMGULAST® žltá, M12/M16/1" vz, 532 mm (527-533 mm), pozinkovaná
167484	M12/M16/1″ vnútorný závit	555 - 561 mm	Objímka pre ťažké uloženie s vložkou, DÄMMGULAST® žltá, M12/M16/1" vz, 560 mm (555-561 mm), pozinkovaná
167485	M12/M16/1″ vnútorný závit	605 - 611 mm	Objímka pre ťažké uloženie s vložkou, DÄMMGULAST® žltá, M12/M16/1" vz, 610 mm (605-611 mm), pozinkovaná
167486	M12/M16/1″ vnútorný závit	630 - 636 mm	Objímka pre ťažké uloženie s vložkou, DÄMMGULAST® žltá, M12/M16/1" vz, 635 mm (630-636 mm), pozinkovaná