MPT-vodiaca príchytka typ FGH

Nastavovací uholník s posuvnou doskou, pre MPT-nosníky Q50/Q80/Q100/Q150, žiarovo pozinkovaný



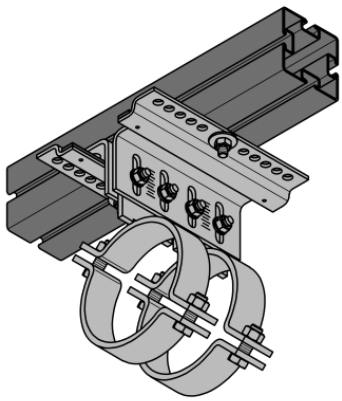

Stručný popis: Nastavovací uholník s posuvnou doskou, pre MPT-nosníky Q50/Q80/Q100/Q150, žiarovo pozinkovaný
Profilové systémy: do MPT nosníka
Typ: Typ FGH, s klznou doštičkou
Typ výrobku: Spojovacie diely
Pre závit: M12
Pre profily: Q50-2,5, Q80-2,0, Q100-2,5, Q100-3,5, Q150-2,5
Materiál: Oceľ
Povrch: žiarovo pozinkovaná
Zaťaženie Fx: -
Zaťaženie Fy: ± 3 kN
Zaťaženie Fz: + 8 kN

Aplikácia

- Na upevnenie posuvných sání MÜPRO zavesených pod konštrukcie z nosných profilov MPT
- Dá sa použiť na pevné bodové upevnenie pomocou výškovo nastaviteľných rúrkových sání
- Žiarovo pozinkované vyhotovenie na použitie vo vnútorných i vonkajších priestoroch
- Pre klzné uloženia s hrúbkou pätky od 15 mm

Vaše výhody

- Sada vodiacich konzol na jednoduchú montáž stojanov na profily MPT s klznou podporou na zníženie reakčných síl