MPT-Vario pätka



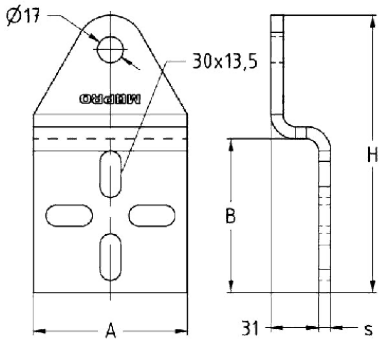

Profilové systémy: do MPT nosníka
Typ výrobku: Spojovacie diely
Pre profily: Q100-2,5, Q100-3,5
Materiál: Oceľ
Povrch: žiarovo pozinkovaná
Hrúbka s: 8 mm
Rozmery B: 100 mm
Rozmery A: 100 mm
Rozmery H: 180 mm

Aplikácia

- Vystužené uholníky pre rohové a uhlové spoje i zavetrovacie aplikácie v kombinácii s nosnými profilmi MPT Q100
- Rôzne možnosti pripojenia vďaka štvornásobnej perforácii

Vaše výhody

- Vysoká flexibilita: spojenie profilov MPT Q100 ľubovoľnými spojovacími uholníkmi
- Stabilné spojenie: bezpečný prenos sily vďaka upevneniu pomocou skrutiek MPT s kladivovou hlavou (trieda pevnosti 8.8)
- Dá sa kombinovať aj so základovou doskou VARIO pre rôzne varianty montáže
- Vysoká ochrana proti korózii: štandardné žiarové zinkovanie umožňuje použitie v interiéri i exteriéri
- 1 sada = 2 kusy