MPT-upínacia doska

žiarovo pozinkovaná



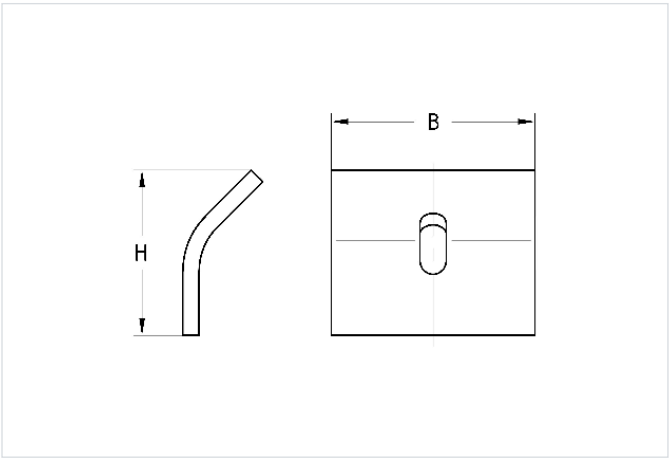

Profilové systémy: do MPT nosníka
Typ výrobku: Spojovacie diely
Materiál: Oceľ
Povrch: žiarovo pozinkovaná

Aplikácia

- Stabilné žiarovo zinkované dosky na spojenie nosných profilov MPT s oceľovými konštrukciami

Vaše výhody

- Vysoká ochrana proti korózii: štandardné žiarové zinkovanie umožňuje použitie v interiéri i exteriéri
- Obzvlášť spoľahlivý prenos sily vďaka širokej dosadacej ploche
- Vhodné pre hrúbku nosnej príruby do 24 mm

Verzie

Kat. číslo	Pre profily	Popis
131607	Q50-2,5, Q100-2,5, Q100-3,5, Q150-2,5	MPT-upínacia doštička na nosník Q50, Q100, Q150, žiarovo pozinkovaná
169017	Q80-2,0	MPT-upínacia doštička na nosník Q80, žiarovo pozinkovaná