# MPT-spojka na kríženie profilov

žiarovo pozinkovaná



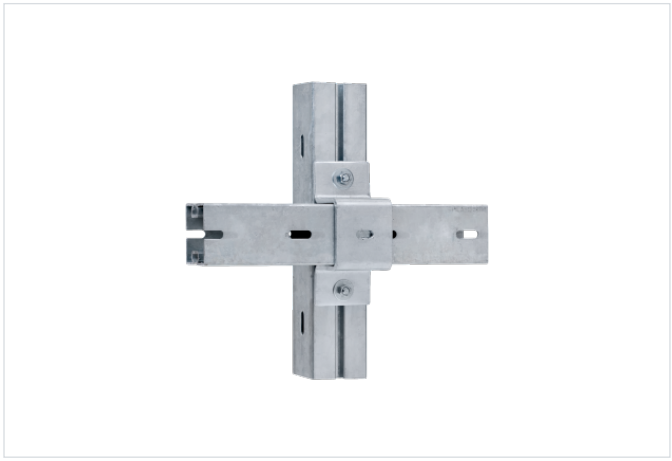

**Profilové systémy:** do MPT nosníka
**Typ výrobku:** Spojovacie diely
**Materiál:** Oceľ
**Povrch:** žiarovo pozinkovaná

## Aplikácia

- Pre krížové spojenia z MPT-nosníkov Q50, Q80 a Q100

## Vaše výhody

- Rýchla a bezpečná montáž s využitím pozdĺžnych otvorov v kombinácii s MPT-upínacími skrutkami s T-hlavou
- Žiarové pozinkovanie v súlade s normou zaisťuje flexibilné možnosti použitia vo vonkajších i vnútorných priestoroch

## Verzie

| Kat. číslo | Pre profily | Popis |
|---|---|---|
| **147940** | Q50-2,5 | MPT-spojka na kríženie nosníka na nosník Q50, žiarovo pozinkovaná |
| **167936** | Q80-2,0 | MPT-spojka na kríženie nosníka na nosník Q80, žiarovo pozinkovaná |
| **138640** | Q100-2,5, Q100-3,5 | MPT-spojka na kríženie nosníkov na nosník Q100, žiarovo pozinkovaná |