# MPT-sedlová príruba na montáž nosníka

žiarovo pozinkovaná



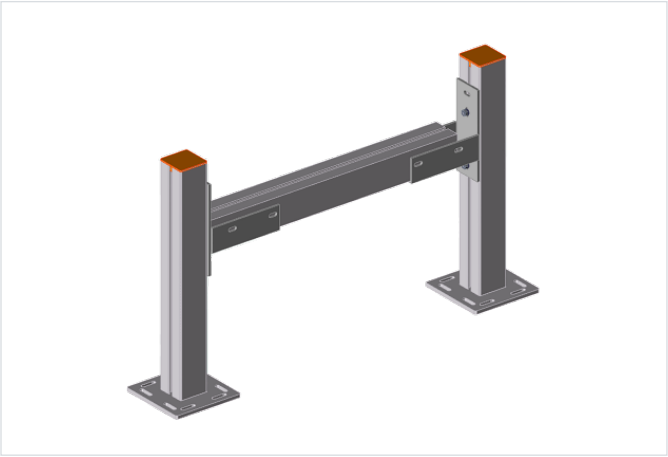

**Profilové systémy:** do MPT nosníka
**Typ výrobku:** Spojovacie diely
**Materiál:** Oceľ
**Povrch:** žiarovo pozinkovaná

## Aplikácia

- Stabilná sedlová príruba na pripojenie MPT-nosníkov v kolmých rohových spojoch

## Vaše výhody

- Pre rýchlu a efektívnu montáž priečnikov z MPT-nosníkov
- Žiarové pozinkovanie v súlade s normou zaisťuje flexibilné možnosti použitia vo vonkajších i vnútorných priestoroch

## Verzie

| Kat. číslo | Pre profily | Popis |
|---|---|---|
| **151335** | Q50-2,5 | MPT-sedlová príruba na montáž nosníka Q50, žiarovo pozinkovaná |
| **167935** | Q80-2,0 | MPT-sedlová príruba na montáž nosníka Q80, žiarovo pozinkovaná |
| **151336** | Q100-2,5, Q100-3,5, Q150-2,5 | MPT-sedlová príruba na montáž nosníka Q100, Q150, žiarovo pozinkovaná |