Klzné uloženie typ DHV-2

s dvoma objímkami, DIN 3567



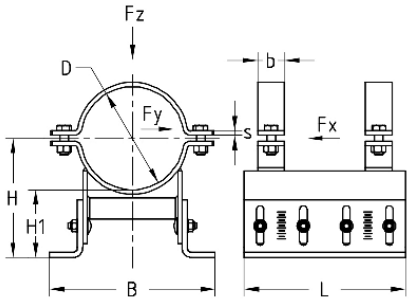

Typ výrobku: Klzné uloženia

Aplikácia

- Pre upevňování potrubie v ťažkej domovej technike, v priemyselnej a investičnej výstavbe
- Na upevnenie potrubia so sklonom alebo konštantnou strednou osou
- Prevedenie ako posuvné potrubie pre veľké menovité šírky od DN 200

Vaše výhody

- Individuálne nastavenie vzdialenosti medzi objímkou a konštrukciou na stavbe
- Rozsah vysokých tolerancií a vlastností spodnej stavby
- Nastavenie sklonu osi rúry do max. 5°
- Žiarovo pozinkované, vhodné pre vonkajšie použitie

Verzie

Kat. číslo	Rozsah nastavenia	Menovitá svetlosť DN	Vonkajší priemer potrubia D	Popis
1697 03	100 - 150 mm	200	219,1 mm	Klzné uloženie Typ DHV-2-100 W37-OF-SF, 219,1 mm, 2 objímky, DIN 3567, Tvar A, výškový rozsah 100-150 mm, materiál S235JR (St37), žiarový zinok, skrutky žiarový zinok
1704 64	100 - 150 mm	250 mm	267 mm	Klzné uloženie DHV-2-100 W37-OF-SF, 267 mm, D-forma 2 objímky, DIN 3567, tvar A, nastaviteľná výška 100-150 mm, materiál S235JR (St37), žiarovo pozinkované, spojovací materiál žiarovo pozinkovaný
1697 04	100 - 150 mm	250	273 mm	Klzné uloženie Typ DHV-2-100 W37-OF-SF, 273 mm, 2 objímky, DIN 3567, Tvar A, výškový rozsah 100-150 mm, materiál S235JR (St37), žiarový zinok, skrutky žiarový zinok
1697 05	100 - 150 mm	300	323,9 mm	Klzné uloženie Typ DHV-2-100 W37-OF-SF, 323,9 mm, 2 objímky, DIN 3567, Tvar A, výškový rozsah 100-150 mm, materiál S235JR (St37), žiarový zinok, skrutky žiarový zinok
1704 68	100 - 150 mm	350 mm	356 mm	Klzné uloženie DHV-2-100 W37-OF-SF, 356 mm, D-forma 2 objímky, DIN 3567, tvar A, nastaviteľná výška 100-150 mm, materiál S235JR (St37), žiarovo pozinkované, spojovací materiál žiarovo pozinkovaný
1697 06	100 - 150 mm	350	368 mm	Klzné uloženie Typ DHV-2-100 W37-OF-SF, 368 mm, 2 objímky, DIN 3567, Tvar A, výškový rozsah 100-150 mm, materiál S235JR (St37), žiarový zinok, skrutky žiarový zinok
1697 07	100 - 150 mm	400	406,4 mm	Klzné uloženie Typ DHV-2-100 W37-OF-SF, 406,4 mm, 2 objímky, DIN 3567, Tvar A, výškový rozsah 100 - 150 mm, materiál S235JR (St37), žiarový zinok, skrutky žiarový zinok
1697 08	100 - 150 mm	500	508 mm	Klzné uloženie Typ DHV-2-100 W37-OF-SF, 508,0 mm, 2 objímky, DIN 3567, Tvar A, výškový rozsah 100-150 mm, materiál S235JR (St37), žiarový zinok, skrutky žiarový zinok

Kat. číslo	Rozsah nastavenia	Menovitá svetlosť DN	Vonkajší priemer potrubia D	Popis
1697 09	100 - 150 mm	600	610 mm	Klzné uloženie Typ DHV-2-100 W37-OF-SF, 610,0 mm, 2 objímky, DIN 3567, Tvar A, výškový rozsah 100-150 mm, materiál S235JR (St37), žiarový zinok, skrutky žiarový zinok
1697 10	150 - 200 mm	200	219,1 mm	Klzné uloženie Typ DHV-2-150 W37-OF-SF, 219,1 mm, 2 objímky, DIN 3567, Tvar A, výškový rozsah 150-200 mm, materiál S235JR (St37), žiarový zinok, skrutky žiarový zinok
1697 11	150 - 200 mm	250	273 mm	Klzné uloženie Typ DHV-2-150 W37-OF-SF, 273,0 mm, 2 objímky, DIN 3567, Tvar A, výškový rozsah 150-200 mm, materiál S235JR (St37), žiarový zinok, skrutky žiarový zinok
1697 12	150 - 200 mm	300	323,9 mm	Klzné uloženie Typ DHV-2-150 W37-OF-SF, 323,9 mm, 2 objímky, DIN 3567, Tvar A, výškový rozsah 150-200 mm, materiál S235JR (St37), žiarový zinok, skrutky žiarový zinok
1704 83	150 - 200 mm	350 mm	356 mm	s dvoma objímkami, DIN 3567
1697 13	150 - 200 mm	350	368 mm	Klzné uloženie Typ DHV-2-150 W37-OF-SF, 368 mm, 2 objímky, DIN 3567, Tvar A, výškový rozsah 150-200 mm, materiál S235JR (St37), žiarový zinok, skrutky žiarový zinok
1697 14	150 - 200 mm	400	406,4 mm	Klzné uloženie Typ DHV-2-150 W37-OF-SF, 406,4 mm, 2 objímky, DIN 3567, Tvar A, výškový rozsah 150-200 mm, materiál S235JR (St37), žiarový zinok, skrutky žiarový zinok
1697 15	150 - 200 mm	500	508 mm	Klzné uloženie Typ DHV-2-150 W37-OF-SF, 508 mm, 2 objímky, DIN 3567, Tvar A, výškový rozsah 150-200 mm, materiál S235JR (St37), žiarový zinok, skrutky žiarový zinok
1697 16	150 - 200 mm	600	610 mm	Klzné uloženie Typ DHV-2-150 W37-OF-SF, 610 mm, 2 objímky, DIN 3567, Tvar A, výškový rozsah 150-200 mm, materiál S235JR (St37), žiarový zinok, skrutky žiarový zinok
1697 17	200 - 250 mm	200	219,1 mm	Klzné uloženie Typ DHV-2-200 W37-OF-SF, 219,1 mm, 2 objímky, DIN 3567, Tvar A, výškový rozsah 200-250 mm, materiál S235JR (St37), žiarový zinok, skrutky žiarový zinok
1697 18	200 - 250 mm	250	273 mm	Klzné uloženie Typ DHV-2-200 W37-OF-SF, 273 mm, 2 objímky, DIN 3567, Tvar A, výškový rozsah 200-250 mm, materiál S235JR (St37), žiarový zinok, skrutky žiarový zinok
1697 19	200 - 250 mm	300	323,9 mm	Klzné uloženie Typ DHV-2-200 W37-OF-SF, 323,9 mm, 2 objímky, DIN 3567, Tvar A, výškový rozsah 200-250 mm, materiál S235JR (St37), žiarový zinok, skrutky žiarový zinok
1704 98	200 - 250 mm	350 mm	356 mm	s dvoma objímkami, DIN 3567
1697 20	200 - 250 mm	350	368 mm	Klzné uloženie Typ DHV-2-200 W37-OF-SF, 368 mm, 2 objímky, DIN 3567, Tvar A, výškový rozsah 200-250 mm, materiál S235JR (St37), žiarový zinok, skrutky žiarový zinok
1697 21	200 - 250 mm	400	406,4 mm	Klzné uloženie Typ DHV-2-200 W37-OF-SF, 406,4 mm, 2 objímky, DIN 3567, Tvar A, výškový rozsah 200 - 250 mm, materiál S235JR (St37), žiarový zinok, skrutky žiarový zinok
1697 22	200 - 250 mm	500	508 mm	Klzné uloženie Typ DHV-2-200 W37-OF-SF, 508 mm, 2 objímky, DIN 3567, Tvar A, výškový rozsah 200-250 mm, materiál S235JR (St37), žiarový zinok, skrutky žiarový zinok
1697 23	200 - 250 mm	600	610 mm	Klzné uloženie Typ DHV-2-200 W37-OF-SF, 610 mm, 2 objímky, DIN 3567, Tvar A, výškový rozsah 200 - 250 mm, materiál S235JR (St37), žiarový zinok, skrutky žiarový zinok