ISO-objímka typ 170 EX

pozinkovaný



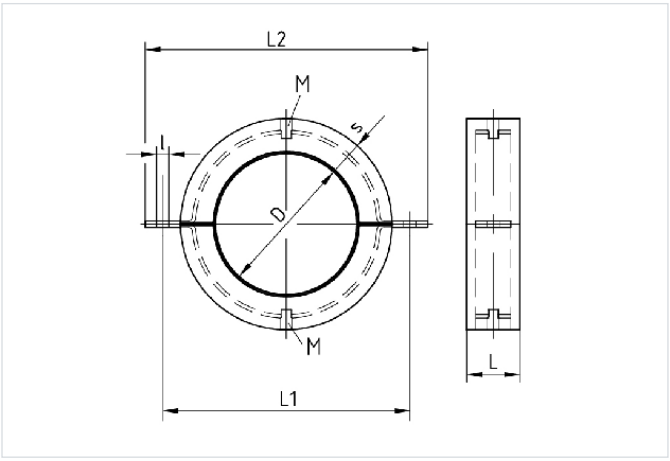

Typ výrobku: Nízkoteplotné potrubné objímky
Zvukovoizolačná vložka: Bez vložky

Aplikácia

- Teplotne odizolované upevnenie potrubia v chladiacich aplikáciách
- Ideálne vhodné na upevnenie potrubia vetrania a klimatizácie, chladenia a rozvodu studenej vody
- Stabilné izolačné teleso pre vysoké zaťaženia

Vaše výhody

- Vonkajšie spojovacie lamely (bez skrutiek)
- Naviac s metrickým montážnym závitom na oboch stranách
- Vysoký odpor proti difúzii vodných pár
- S kaučukovou vložkou na potrubí a na deliacich plochách ISO-objímky, tým pádom netreba použiť PU-izolačný materiál
- Najlepšie vhodné na rozdelenie jednotlivých úsekov potrubia pri použití paropriepustných izolačných materiálov (minerálne vlákno)

Verzie

Kat. číslo	Vonkajší priemer potrubia D	Hrúbka izolácie	Popis
111173	114,3 mm	40 mm	Izol. objímka typ 170 EX, vl. PU 40/60 mm, M10, 4" (114,3 mm), pozinkovaná
111175	133 mm	40 mm	Izol. objímka typ 170 EX, vl. PU 40/60 mm, M10, 133 mm, pozinkovaná
111177	139,7 mm	40 mm	Izol. objímka typ 170 EX, vl. PU 40/60 mm, M10, 5" (139,7 mm), pozinkovaná
111179	159 mm	40 mm	Izol. objímka typ 170 EX, vl. PU 40/60 mm, M12, 159 mm, pozinkovaná
111181	168,3 mm	40 mm	Izol. objímka typ 170 EX, vl. PU 40/60 mm, M12, 6" (168,3 mm), pozinkovaná
111183	219,1 mm	40 mm	Izol. objímka typ 170 EX, vl. PU 40/100 mm, M16, 8" (219,1 mm), pozinkovaná
111187	273 mm	40 mm	Izol. objímka typ 170 EX, vl. PU 40/100 mm, M16, 10" (273 mm), pozinkovaná
111191	323,9 mm	40 mm	Izol. objímka typ 170 EX, vl. PU 40/100 mm, M20, 12" (323,9 mm), pozinkovaná
111199	406,4 mm	40 mm	Izol. objímka typ 170 EX, vl. PU 40/120 mm, M24, 16" (406,4 mm), pozinkovaná
111185	219,1 mm	60 mm	Izol. objímka typ 170 EX, vl. PU 60/100 mm, M16, 8" (219,1 mm), pozinkovaná
111189	273 mm	60 mm	Izol. objímka typ 170 EX, vl. PU 60/100 mm, M16, 10" (273 mm), pozinkovaná
111193	323,9 mm	60 mm	Izol. objímka typ 170 EX, vl. PU 60/100 mm, M20, 12" (323,9 mm), pozinkovaná
111195	355,6 mm	60 mm	Izol. objímka typ 170 EX, vl. PU 60/100 mm, M20, 14" (355,6 mm), pozinkovaná
111197	368 mm	60 mm	Izol. objímka typ 170 EX, vl. PU 60/120 mm, M20, 368 mm, pozinkovaná
111201	406,4 mm	60 mm	Izol. objímka typ 170 EX, vl. PU 60/120 mm, M20, 16" (406,4 mm), pozinkovaná
111203	457,2 mm	60 mm	Izol. objímka typ 170 EX, vl. PU 60/120 mm, M24, 18" (457,2 mm), pozinkovaná
111205	508 mm	60 mm	Izol. objímka typ 170 EX, vl. PU 60/120 mm, M24, 20" (508 mm), pozinkovaná
111207	609,6 mm	60 mm	Izol. objímka typ 170 EX, vl. PU 60/140 mm, M24, 24" (609,6 mm), pozinkovaná