Uholník vzduchovodu

Montážny uholník VZT, typ 2, s tlmiacim prvkom, žiarovo pozinkovaný



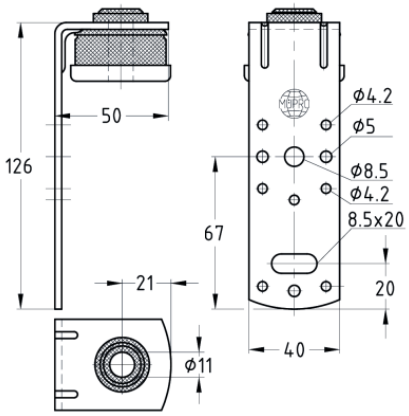

Stručný popis: Montážny uholník VZT, typ 2, s tlmiacim prvkom, žiarovo pozinkovaný
Typ: Typ II
Prevedenie: s izolačnou časťou | Uholník vzduchovodu
Typ výrobku: Zavesenie vzduchotechniky
Materiál: Oceľ
Povrch: žiarovo pozinkovaná
Max. odporúčané zaťaženie: 800 N
Útlm hluku v priemere o: 17 dB(A)

Aplikácia

- Zavesenie vzduchovodu s veľmi jednoduchou montážou

Vaše výhody

- Integrovaný vysoko elastický akusticky izolujúci prvok
- Veľmi dobrá možnosť vyrovnania a výškového nastavenia závitovými tyčami
- Praktické vyhotovenie vo forme uholníka
- Mnohostranné možnosti upevnenia na vzduchovod pomocou nitov, samorezných skrutiek alebo skrutiek až do M8 v pozdĺžnom otvore
- Možno upevniť priamo na vzduchovod
- Zníženie úrovne hluku v priemere o 17 dB(A)