Upevňovacie systémy a tlmenie vibrácií › Protihluková izolácia › Zvukovoizolačné prvky

Tlmiaci prvok

Tlmiaci prvok, M8



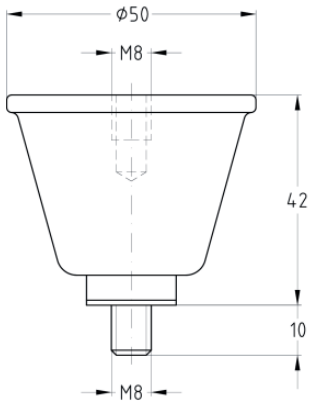

Stručný popis: Tlmiaci prvok, M8
Materiál: Kov, DÄMMGULAST®
Povrch: pozinkovaný
Montážny závit: M8
Max. odporúčané zaťaženie axiálny tlak: 300 N
Max. odporúčané zaťaženie radiálny tlak: 200 N
Max. odporúčané zaťaženie axiálny ťah: 600 N
Útlm hluku v priemere o: 26 dB(A)

Aplikácia

- Mnohostranne použiteľný, napr. na upevnenie potrubia, VZT potrubia a agregátov
- Vhodný aj na odhlučnené zavesenie zvukovoizolačných stropov
- Vhodný na akusticky odizolované upevnenie na strop, stenu alebo podlahu

Vaše výhody

- Vysoký útlm hluku až 26 dB(A)
- So samozhášavou izolačnou podložkou
- Oceľový plášť zabráni v prípade požiaru odtrhnutiu