Tlmiaci kotúčik PHONOLYT®

Kotúčik PHONOLYT®, M10, pozinkovaný



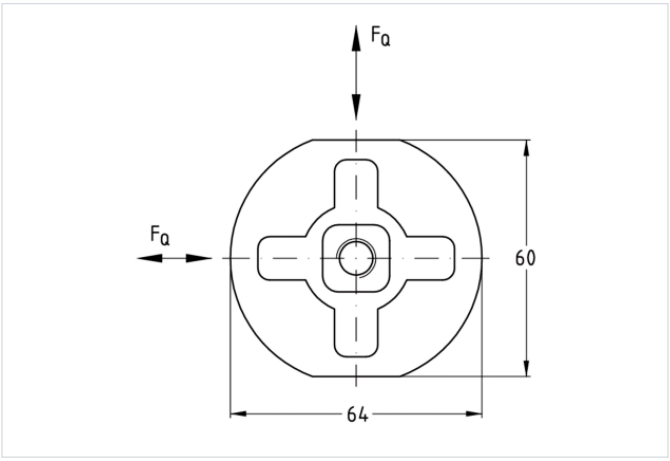

Stručný popis: Kotúčik PHONOLYT®, M10, pozinkovaný
Materiál: Oceľ
Povrch: pozinkovaný
Montážny závit: M10
Max. odporúčané zaťaženie v tlaku: 1 500 N
Max. odporúčané zaťaženie v priečnom smere: 1 500 N
Max. odporúčané zaťaženie v ťahu: 1 500 N
Útlm hluku v priemere o: 25 dB(A)

Aplikácia

- Ideálny pre akusticky izolované montáže agregátov, ako napr. kotlov, čerpadiel, motorov, klimatizačných a ventilačných zariadení, ako aj nádrží, MPC-nosníkov a mnohých ďalších.
- Vhodný na akusticky odizolované upevnenie na strop, stenu alebo podlahu
- Pre akusticky izolované pevné body potrubia
- Ideálny stavebný prvok pre akusticky izolovaný pevný bod potrubia pri požiadavkách podľa DIN 4109 a VDI 4100
- Mnohostranné možnosti montáže v kombinácii s priečnikmi a rámami z MPC-nosníkov: stabilné, variabilné a ľubovoľne rozšíriteľné

Vaše výhody

- Bodové upevnenie pre vysoký útlm hluku až o 25 dB(A)
- Vysoká zaťažiteľnosť vo všetkých smeroch
- Časovo úsporná montáž vďaka montážnemu závitu z oboch strán
- Možnosť nastavenia pomocou závitových čapov / tyčí
- Bezpečné riešenie vďaka čelne zavulkanizovanej nosnej kotve
- Účinné prerušenie akustických mostov zvulkanizovanou hmotou MÜPROLAN
- Bez obsahu silikónu