Upevňovacie systémy a tlmenie vibrácií › Protihluková izolácia › Zvukovoizolačné prvky

Tlmiaci kotúčik DÄMMGULAST®

Nerez



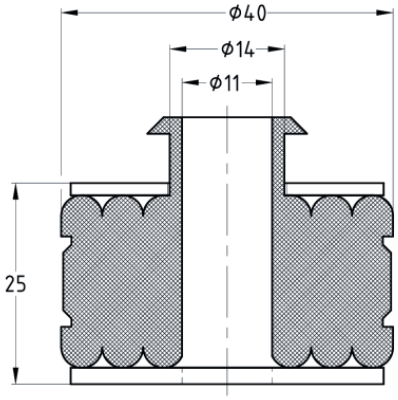

Povrch: Nerez

Verzie

Kat. číslo	Povrch	Popis
107081	V2A	Tlmiaci kotúčik DÄMMGULAST® V2A pre M8/M10, 40 x 25 mm
107082	V4A	Tlmiaci kotúčik DÄMMGULAST® V4A pre M8/M10, 40 x 25 mm