# Priemyselná objímka

pre špirálové kanály, dvojdielna, so žltou gumou DÄMMGULAST®, pozinkovaná



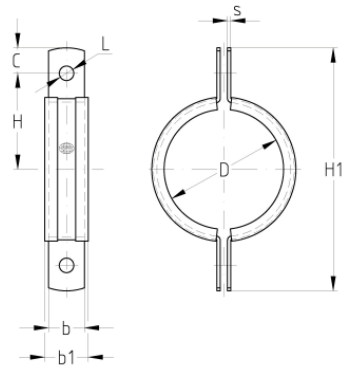


**Typ výrobku:** VZT objímka
**Zvukovoizolačná vložka:** DÄMMGULAST® žltá

## Aplikácia

- Ideálne vhodná na upevnenie VZT potrubia

## Vaše výhody

- Osvedčená dvojdielna konštrukcia na upevnenie na lamely uzáveru
- Prispôsobené rozmerom špirálového potrubia
- Mnohostranné možnosti pripevnenia pomocou skrutiek so šesťhrannou hlavou a matíc, ako aj listových matíc alebo skrutiek s okom MÜPRO
- Upevnenie pomocou závitových tyčí zasunutých do otvorov v lamelách uzáveru

## Verzie

| Kat. číslo | Menovitá svetlosť | Popis |
|---|---|---|
| **120111** | 80 mm | Dvojdielna závesná objímka IRS pre špirálové potrubie 80 mm, DÄMMGULAST® žltá, pozinkovaná |
| **119888** | 100 mm | Dvojdielna závesná objímka IRS pre špirálové potrubie 100 mm, DÄMMGULAST® žltá, pozinkovaná |
| **119904** | 112 mm | Dvojdielna závesná objímka IRS pre špirálové potrubie 112 mm, DÄMMGULAST® žltá, pozinkovaná |
| **119916** | 125 mm | Dvojdielna závesná objímka IRS pre špirálové potrubie 125 mm, DÄMMGULAST® žltá, pozinkovaná |
| **119924** | 140 mm | Dvojdielna závesná objímka IRS pre špirálové potrubie 140 mm, DÄMMGULAST® žltá, pozinkovaná |
| **119928** | 150 mm | Dvojdielna závesná objímka IRS pre špirálové potrubie 150 mm, DÄMMGULAST® žltá, pozinkovaná |
| **119936** | 160 mm | Dvojdielna závesná objímka IRS pre špirálové potrubie 160 mm, DÄMMGULAST® žltá, pozinkovaná |
| **119952** | 180 mm | Dvojdielna závesná objímka IRS pre špirálové potrubie 180 mm, DÄMMGULAST® žltá, pozinkovaná |
| **119963** | 200 mm | Dvojdielna závesná objímka IRS pre špirálové potrubie 200 mm, DÄMMGULAST® žltá, pozinkovaná |
| **119971** | 224 mm | Dvojdielna závesná objímka IRS pre špirálové potrubie 224 mm, DÄMMGULAST® žltá, pozinkovaná |
| **119980** | 250 mm | Dvojdielna závesná objímka IRS pre špirálové potrubie 250 mm, DÄMMGULAST® žltá, pozinkovaná |
| **119983** | 280 mm | Dvojdielna závesná objímka IRS pre špirálové potrubie 280 mm, DÄMMGULAST® žltá, pozinkovaná |
| **119987** | 300 mm | Dvojdielna závesná objímka IRS pre špirálové potrubie 300 mm, DÄMMGULAST® žltá, pozinkovaná |
| **119996** | 315 mm | Dvojdielna závesná objímka IRS pre špirálové potrubie 315 mm, DÄMMGULAST® žltá, pozinkovaná |
| **120012** | 355 mm | Dvojdielna závesná objímka IRS pre špirálové potrubie 355 mm, DÄMMGULAST® žltá, pozinkovaná |
| **120020** | 400 mm | Dvojdielna závesná objímka IRS pre špirálové potrubie 400 mm, DÄMMGULAST® žltá, pozinkovaná |
| **120032** | 450 mm | Dvojdielna závesná objímka IRS pre špirálové potrubie 450 mm, DÄMMGULAST® žltá, pozinkovaná |
| **120048** | 500 mm | Dvojdielna závesná objímka IRS pre špirálové potrubie 500 mm, DÄMMGULAST® žltá, pozinkovaná |
| **120063** | 560 mm | Dvojdielna závesná objímka IRS pre špirálové potrubie 560 mm, DÄMMGULAST® žltá, pozinkovaná |
| **120079** | 630 mm | Dvojdielna závesná objímka IRS pre špirálové potrubie 630 mm, DÄMMGULAST® žltá, pozinkovaná |
| **120091** | 710 mm | Dvojdielna závesná objímka IRS pre špirálové potrubie 710 mm, DÄMMGULAST® žltá, pozinkovaná |

| Kat. číslo | Menovitá svetlosť | Popis |
|---|---|---|
| **120107** | 800 mm | Dvojdielna závesná objímka IRS pre špirálové potrubie 800 mm, DÄMMGULAST® žltá, pozinkovaná |
| **120123** | 900 mm | Dvojdielna závesná objímka IRS pre špirálové potrubie 900 mm, DÄMMGULAST® žltá, pozinkovaná |
| **119884** | 1000 mm | Dvojdielna závesná objímka IRS pre špirálové potrubie 1000 mm, DÄMMGULAST® žltá, pozinkovaná |
| **119900** | 1120 mm | Dvojdielna závesná objímka IRS pre špirálové potrubie 1120 mm, DÄMMGULAST® žltá, pozinkovaná |
| **119911** | 1250 mm | Dvojdielna závesná objímka IRS pre špirálové potrubie 1250 mm, DÄMMGULAST® žltá, pozinkovaná |