Objímka s montážnym závitom

so žltou vložkou DÄMMGULAST®, nerez



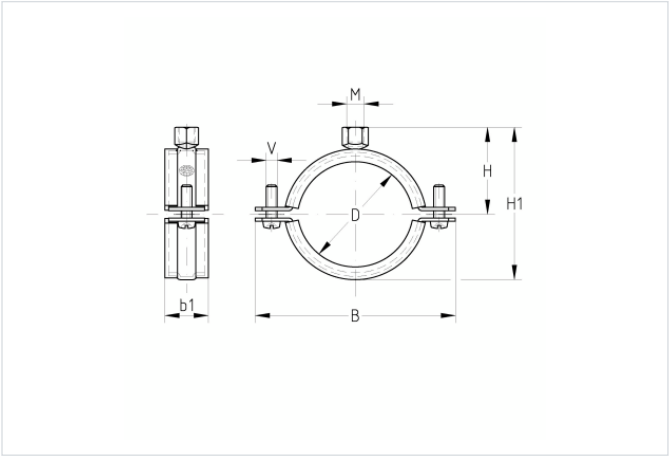

Typ výrobku: Objímky pre stredné zaťaženie
Zvukovoizolačná vložka: DÄMMGULAST® žltá
Materiál: Nerez
Útlm hluku v priemere o: 22 dB(A)

Aplikácia

- Používa sa v oblastiach so zvýšenými požiadavkami na protihlukovú ochranu
- Pre upevnenie potrubia v oblastiach klimatizácie, sanity, vykurovania a pri inštalácii potrubia
- Upevnenie potrubia vo vnútorných aj vonkajších priestoroch

Vaše výhody

- Osvedčená dvojdielna objímka s montážnym závitom
- Vďaka 2 uzatváracím skrutkám sa lepšie prispôsobí väčším toleranciám priemeru potrubia
- Uzatváracie skrutky so zahĺbením pre krížový skrutkovač
- Uzatváracie skrutky sú podložkou zaistené proti strate
- Stlačením tlmiacej vložky sa tvorí tvarový spoj. Široký presah vložky cez hrany objímky bráni vysunutiu vložky
- Žltá tlmiaca vložka DÄMMGULAST®: zlepšenie úrovne hluku v priemere až o 22 dB(A)

Verzie

Kat. číslo	Povrch	Rozsah upínania	Popis
157024	V2A	14 - 20 mm	Objímka V2A so žltou vložkou DÄMMGULAST® s montážnym závitom M8/M10, 3/8" (14-20 mm)
157025	V2A	21 - 26 mm	Objímka V2A so žltou vložkou DÄMMGULAST® s montážnym závitom M8/M10, 1/2" (21-26 mm)
157026	V2A	26 - 30 mm	Objímka V2A so žltou vložkou DÄMMGULAST® s montážnym závitom M8/M10, 3/4" (26-30 mm)
157027	V2A	31 - 38 mm	Objímka V2A so žltou vložkou DÄMMGULAST® s montážnym závitom M8/M10, 1" (31-38 mm)
157028	V2A	40 - 47 mm	Objímka V2A so žltou vložkou DÄMMGULAST® s montážnym závitom M8/M10, 1.1/4" (40-47 mm)
157029	V2A	48 - 54 mm	Objímka V2A so žltou vložkou DÄMMGULAST® s montážnym závitom M8/M10, 11/2" (48-54 mm)
157120	V2A	54 - 60 mm	Objímka V2A so žltou vložkou DÄMMGULAST® s montážnym závitom M8/M10, 57 mm (54-60 mm)
157121	V2A	60 - 66 mm	Objímka V2A so žltou vložkou DÄMMGULAST® s montážnym závitom M8/M10, 2" (60-66 mm)
157122	V2A	68 - 73 mm	Objímka V2A so žltou vložkou DÄMMGULAST® s montážnym závitom M8/M10, 70 mm (68-73 mm)
157123	V2A	73 - 80 mm	Objímka V2A so žltou vložkou DÄMMGULAST® s montážnym závitom M8/M10, 2.1/2" (73-80 mm)
157124	V2A	82 - 87 mm	Objímka V2A so žltou vložkou DÄMMGULAST® s montážnym závitom M8/M10, 83 mm (82-87 mm)
157125	V2A	87 - 94 mm	Objímka V2A so žltou vložkou DÄMMGULAST® s montážnym závitom M8/M10, 3" (87-94 mm)
157126	V2A	99 - 104 mm	Objímka V2A so žltou vložkou DÄMMGULAST® s montážnym závitom M8/M10, 102 mm (99-104 mm)
157127	V2A	105 - 112 mm	Objímka V2A so žltou vložkou DÄMMGULAST® s montážnym závitom M8/M10, 110 mm (105-112 mm)
157128	V2A	112 - 118 mm	Objímka V2A so žltou vložkou DÄMMGULAST® s montážnym závitom M8/M10, 4" (112-118 mm)

Kat. číslo	Povrch	Rozsah upínania	Popis
157129	V2A	122 - 128 mm	Objímka V2A so žltou vložkou DÄMMGULAST® s montážnym závitom M8/M10, 125 mm (122-128 mm)
157130	V2A	132 - 137 mm	Objímka V2A so žltou vložkou DÄMMGULAST® s montážnym závitom M8/M10, 133 mm (132-137 mm)
157131	V2A	137 - 142 mm	Objímka V2A so žltou vložkou DÄMMGULAST® s montážnym závitom M8/M10, 5" (137-142 mm)
160490	V2A	142 - 148 mm	Objímka V2A so žltou vložkou DÄMMGULAST® s montážnym závitom M8/M10, 144 mm (142-148 mm)
160492	V2A	149 - 156 mm	Objímka V2A so žltou vložkou DÄMMGULAST® s montážnym závitom M8/M10, 150 mm (149-156 mm)
157132	V2A	159 - 164 mm	Objímka V2A so žltou vložkou DÄMMGULAST® s montážnym závitom M8/M10, 160 mm (159-164 mm)
157133	V2A	164 - 169 mm	Objímka V2A so žltou vložkou DÄMMGULAST® s montážnym závitom M8/M10, 6" (164-169 mm)
157134	V4A	14 - 20 mm	V4A objímka s vložkou DÄMMGULAST® žltá M8/M10, 3/8" (14-20 mm)
157135	V4A	21 - 26 mm	V4A objímka s vložkou DÄMMGULAST® žltá, M8/M10, 1/2" (21-26 mm)
157136	V4A	26 - 30 mm	V4A objímka s vložkou DÄMMGULAST® žltá, M8/M10, 3/4" (26-30 mm)
157137	V4A	31 - 38 mm	V4A objímka s vložkou DÄMMGULAST® žltá, M8/M10, 1" (31-38 mm)
157138	V4A	40 - 47 mm	V4A objímka s vložkou DÄMMGULAST® žltá, M8/M10, 1.1/4" (40-47 mm)
157139	V4A	48 - 54 mm	V4A objímka s vložkou DÄMMGULAST® žltá, M8/M10, 1.1/2" (48-54 mm)
157140	V4A	54 - 60 mm	V4A objímka s vložkou DÄMMGULAST® žltá, M8/M10, 57 mm (54-60 mm)
157141	V4A	60 - 66 mm	V4A objímka s vložkou DÄMMGULAST® žltá, M8/M10, 2" (60-66 mm)
157142	V4A	68 - 73 mm	V4A objímka s vložkou DÄMMGULAST® žltá, M8/M10, 70 mm (68-73 mm)
157143	V4A	73 - 80 mm	V4A objímka s vložkou DÄMMGULAST® žltá, M8/M10, 2.1/2" (73-80 mm)
157144	V4A	82 - 87 mm	V4A objímka s vložkou DÄMMGULAST® žltá, M8/M10, 83 mm (82-87 mm)
157145	V4A	87 - 94 mm	V4A objímka s vložkou DÄMMGULAST® žltá, M8/M10, 3" (87-94 mm)
157146	V4A	99 - 104 mm	V4A objímka s vložkou DÄMMGULAST® žltá, M8/M10, 102 mm (99-104 mm)
157147	V4A	105 - 112 mm	V4A objímka s vložkou DÄMMGULAST® žltá, M8/M10, 110 mm (105-112 mm)
157148	V4A	112 - 118 mm	V4A objímka s vložkou DÄMMGULAST® žltá, M8/M10, 4" (112-118 mm)
157149	V4A	122 - 128 mm	V4A objímka s vložkou DÄMMGULAST® žltá, M8/M10, 125 mm (122-128 mm)
157151	V4A	137 - 142 mm	V4A objímka s vložkou DÄMMGULAST® žltá, M8/M10, 5" (137-142 mm)
160494	V4A	149 - 156 mm	V4A objímka s vložkou DÄMMGULAST® žltá, M8/M10, 150 mm (149-156 mm)
157152	V4A	159 - 164 mm	V4A objímka s vložkou DÄMMGULAST® žltá, M8/M10, 160 mm (159-164 mm)
157153	V4A	164 - 169 mm	V4A objímka s vložkou DÄMMGULAST® žltá, M8/M10, 6" (164-169 mm)