Objímka s montážnym závitom

s DÄMMGULAST® žltá, pozinkovaná



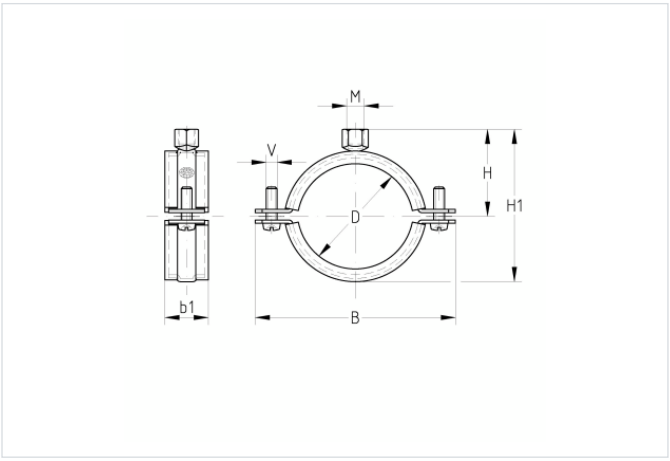

Typ výrobku: Objímky pre stredné zaťaženie
Zvukovoizolačná vložka: DÄMMGULAST® žltá
Materiál: Oceľ
Povrch: pozinkovaný
Montážny závit: M8/M10
Rozmery B: 15 mm
Dizajn: Objímky, svorka
Rozmery b1: 45 mm
Max. odporúčané zaťaženie: 50 N
Útlm hluku v priemere o: 22 dB(A)

Aplikácia

- V kombinácii s klzným uložením vhodná aj pre potrubie s dynamickým zaťažením
- Vhodná na upevnenie potrubia v priemyselných stavbách
- Vhodná na upevnenie potrubia v oblastiach klimatizácie, chladenia a sanity
- Upevnenie potrubia v interiéri

Vaše výhody

- Osvedčená dvojdielna objímka s montážnym závitom
- Vďaka 2 uzatváracím skrutkám sa lepšie prispôsobí väčším toleranciám priemeru potrubia
- Uzatváracie skrutky s kombinovanou krížovou drážkou
- Uzatváracie skrutky sú podložkou zaistené proti strate
- Stabilné prevedenie a vysoká zaťažiteľnosť vďaka drážke
- Stlačením tlmiacej vložky sa tvorí tvarový spoj. Široký presah vložky cez hrany objímky bráni vysunutiu vložky
- Žltá tlmiaca vložka DÄMMGULAST®: zlepšenie úrovne hluku v priemere až o 22 dB(A)
- Tento produkt bol testovaný a označený „Značkou kvality upevnenia potrubia“ do veľkosti ≤ 200 mm a podlieha dohľadu podľa RAL-GZ 655-B

Verzie

Kat. číslo	Montážny závit	Zvukovoizolačná vložka	Povrch	Rozsah upínania	Popis
161 639	M8/M10	DÄMMGULAST® žltá	pozinkovaný	6 - 9 mm	Objímka s vložkou DÄMMGULAST® žltá, M8/M10, 6 mm (6-9 mm), pozinkovaná
161 640	M8/M10	DÄMMGULAST® žltá	pozinkovaný	10 - 13 mm	s DÄMMGULAST® žltá, pozinkovaná
151 359	M8/M10	DÄMMGULAST® žltá	pozinkovaný	14 - 20 mm	Objímka so žltou vložkou DÄMMGULAST® s montážnym závitom M8/M10, 3/8" (14-20 mm), pozinkovaná
151 360	M8/M10	DÄMMGULAST® žltá	pozinkovaný	21 - 26 mm	Objímka so žltou vložkou DÄMMGULAST® s montážnym závitom M8/M10, 1/2" (21-26 mm), pozinkovaná

Kat. číslo	Montážny závit	Zvukovoizolačná vložka	Povrch	Rozsah upínania	Popis
151 361	M8/M10	DÄMMGULAST® žltá	pozinkovaný	26 - 30 mm	Objímka so žltou vložkou DÄMMGULAST® s montážnym závitom M8/M10, 3/4" (26-30 mm), pozinkovaná
151 362	M8/M10	DÄMMGULAST® žltá	pozinkovaný	31 - 38 mm	Objímka so žltou vložkou DÄMMGULAST® s montážnym závitom M8/M10, 1" (30-38 mm), pozinkovaná
151 364	M8/M10	DÄMMGULAST® žltá	pozinkovaný	40 - 47 mm	Objímka so žltou vložkou DÄMMGULAST® s montážnym závitom M8/M10, 1 1/4" (40-47 mm), pozinkovaná
151 365	M8/M10	DÄMMGULAST® žltá	pozinkovaný	48 - 54 mm	Objímka so žltou vložkou DÄMMGULAST® s montážnym závitom M8/M10, 1 1/2" (48-54 mm), pozinkovaná
151 366	M8/M10	DÄMMGULAST® žltá	pozinkovaný	54 - 60 mm	Objímka so žltou vložkou DÄMMGULAST® s montážnym závitom M8/M10, 57 mm (54-60 mm), pozinkovaná
151 367	M8/M10	DÄMMGULAST® žltá	pozinkovaný	60 - 66 mm	Objímka so žltou vložkou DÄMMGULAST® s montážnym závitom M8/M10, 2" (60-66 mm), pozinkovaná
151 369	M8/M10	DÄMMGULAST® žltá	pozinkovaný	68 - 73 mm	Objímka so žltou vložkou DÄMMGULAST® s montážnym závitom M8/M10, 70 mm (68-73 mm), pozinkovaná
151 370	M8/M10	DÄMMGULAST® žltá	pozinkovaný	73 - 80 mm	Objímka so žltou vložkou DÄMMGULAST® s montážnym závitom M8/M10, 2.1/2" (73-80 mm), pozinkovaná
151 371	M8/M10	DÄMMGULAST® žltá	pozinkovaný	82 - 87 mm	Objímka so žltou vložkou DÄMMGULAST® s montážnym závitom M8/M10, 83 mm (82-87 mm), pozinkovaná
151 372	M8/M10	DÄMMGULAST® žltá	pozinkovaný	87 - 94 mm	Objímka so žltou vložkou DÄMMGULAST® s montážnym závitom M8/M10, 3" (87-94 mm), pozinkovaná
151 373	M8/M10	DÄMMGULAST® žltá	pozinkovaný	99 - 104 mm	Objímka so žltou vložkou DÄMMGULAST® s montážnym závitom M8/M10, 102 mm (99-104 mm), pozinkovaná
151 374	M8/M10	DÄMMGULAST® žltá	pozinkovaný	105 - 112 mm	Objímka so žltou vložkou DÄMMGULAST® s montážnym závitom M8/M10, 110 mm (105-112 mm), pozinkovaná
151 375	M8/M10	DÄMMGULAST® žltá	pozinkovaný	112 - 118 mm	Objímka so žltou vložkou DÄMMGULAST® s montážnym závitom M8/M10, 4" (112-118 mm), pozinkovaná
151 376	M8/M10	DÄMMGULAST® žltá	pozinkovaný	122 - 128 mm	Objímka so žltou vložkou DÄMMGULAST® s montážnym závitom, M8/M10, 125 mm (122-128 mm), pozinkovaná
151 377	M8/M10	DÄMMGULAST® žltá	pozinkovaný	132 - 137 mm	Objímka so žltou vložkou DÄMMGULAST® s montážnym závitom M8/M10, 133 mm (132-137 mm), pozinkovaná
151 378	M8/M10	DÄMMGULAST® žltá	pozinkovaný	137 - 142 mm	Objímka so žltou vložkou DÄMMGULAST® s montážnym závitom M8/M10, 5" (137-142 mm), pozinkovaná
151 379	M8/M10	DÄMMGULAST® žltá	pozinkovaný	142 - 148 mm	Objímka so žltou vložkou DÄMMGULAST® s montážnym závitom M8/M10, 144 mm (142-148 mm), pozinkovaná
151 380	M8/M10	DÄMMGULAST® žltá	pozinkovaný	149 - 156 mm	Objímka so žltou vložkou DÄMMGULAST® s montážnym závitom M8/M10 150 mm (149-156 mm), pozinkovaná
151 422	M8/M10	DÄMMGULAST® žltá	pozinkovaný	159 - 164 mm	Objímka so žltou vložkou DÄMMGULAST® s montážnym závitom M8/M10, 160 mm (159-164 mm), pozinkovaná
151 423	M8/M10	DÄMMGULAST® žltá	pozinkovaný	164 - 169 mm	Objímka so žltou vložkou DÄMMGULAST® s montážnym závitom M8/M10, 6" (164-169 mm), pozinkovaná
151 424	M8/M10	DÄMMGULAST® žltá	pozinkovaný	169 - 172 mm	Objímka so žltou vložkou DÄMMGULAST® s montážnym závitom M8/M10, 170 mm (169-172 mm), pozinkovaná
151 425	M10/M12	DÄMMGULAST® žltá	pozinkovaný	14 - 20 mm	Objímka so žltou vložkou DÄMMGULAST® s montážnym závitom M10/M12, 3/8" (14-20 mm), pozinkovaná
151 426	M10/M12	DÄMMGULAST® žltá	pozinkovaný	21 - 26 mm	Objímka so žltou vložkou DÄMMGULAST® s montážnym závitom M10/M12, 1/2" (21-26 mm), pozinkovaná
151 427	M10/M12	DÄMMGULAST® žltá	pozinkovaný	26 - 30 mm	Objímka so žltou vložkou DÄMMGULAST® s montážnym závitom M10/M12, 3/4" (26-30 mm), pozinkovaná
151 428	M10/M12	DÄMMGULAST® žltá	pozinkovaný	31 - 38 mm	Objímka so žltou vložkou DÄMMGULAST® s montážnym závitom M10/M12, 1" (31-38 mm), pozinkovaná
151 430	M10/M12	DÄMMGULAST® žltá	pozinkovaný	40 - 47 mm	Objímka so žltou vložkou DÄMMGULAST® s montážnym závitom M10/M12, 1 1/4" (40-47 mm), pozinkovaná
151 431	M10/M12	DÄMMGULAST® žltá	pozinkovaný	48 - 54 mm	Objímka so žltou vložkou DÄMMGULAST® s montážnym závitom M10/M12, 1 1/2" (48-54 mm), pozinkovaná
151 432	M10/M12	DÄMMGULAST® žltá	pozinkovaný	54 - 60 mm	Objímka so žltou vložkou DÄMMGULAST® s montážnym závitom M10/M12, 57 mm (54-60 mm), pozinkovaná
151 433	M10/M12	DÄMMGULAST® žltá	pozinkovaný	60 - 66 mm	Objímka so žltou vložkou DÄMMGULAST® s montážnym závitom M10/M12, 2" (60-66 mm), pozinkovaná

Kat. číslo	Montážny závit	Zvukovoizolačná vložka	Povrch	Rozsah upínania	Popis
151 435	M10/M12	DÄMMGULAST® žltá	pozinkovaný	68 - 73 mm	Objímka so žltou vložkou DÄMMGULAST® s montážnym závitom M10/M12, 70 mm (68-73 mm), pozinkovaná
151 436	M10/M12	DÄMMGULAST® žltá	pozinkovaný	73 - 80 mm	Objímka so žltou vložkou DÄMMGULAST® s montážnym závitom M10/M12, 2.1/2" (73-80 mm), pozinkovaná
151 437	M10/M12	DÄMMGULAST® žltá	pozinkovaný	82 - 87 mm	Objímka so žltou vložkou DÄMMGULAST® s montážnym závitom M10/M12, 83 mm (82-87 mm), pozinkovaná
151 438	M10/M12	DÄMMGULAST® žltá	pozinkovaný	87 - 94 mm	Objímka so žltou vložkou DÄMMGULAST® s montážnym závitom M10/M12, 3" (87-94 mm), pozinkovaná
151 439	M10/M12	DÄMMGULAST® žltá	pozinkovaný	99 - 104 mm	Objímka so žltou vložkou DÄMMGULAST® s montážnym závitom M10/M12, 102 mm (99-104 mm), pozinkovaná
151 440	M10/M12	DÄMMGULAST® žltá	pozinkovaný	105 - 112 mm	Objímka so žltou vložkou DÄMMGULAST® s montážnym závitom M10/M12, 110 mm (105-112 mm), pozinkovaná
151 441	M10/M12	DÄMMGULAST® žltá	pozinkovaný	112 - 118 mm	Objímka so žltou vložkou DÄMMGULAST® s montážnym závitom M10/M12, 4" (112-118 mm), pozinkovaná
151 442	M10/M12	DÄMMGULAST® žltá	pozinkovaný	122 - 128 mm	Objímka so žltou vložkou DÄMMGULAST® s montážnym závitom M10/M12, 125 mm (122-128 mm), pozinkovaná
151 443	M10/M12	DÄMMGULAST® žltá	pozinkovaný	132 - 137 mm	Objímka so žltou vložkou DÄMMGULAST® s montážnym závitom M10/M12, 133 mm (132-137 mm), pozinkovaná
151 444	M10/M12	DÄMMGULAST® žltá	pozinkovaný	137 - 142 mm	Objímka so žltou vložkou DÄMMGULAST® s montážnym závitom M10/M12, 5" (137-142 mm), pozinkovaná
151 446	M10/M12	DÄMMGULAST® žltá	pozinkovaný	149 - 156 mm	Objímka so žltou vložkou DÄMMGULAST® s montážnym závitom M10/M12, 150 mm (149-156 mm), pozinkovaná
151 447	M10/M12	DÄMMGULAST® žltá	pozinkovaný	159 - 164 mm	Objímka so žltou vložkou DÄMMGULAST® s montážnym závitom M10/M12, 160 mm (159-164 mm), pozinkovaná
151 448	M10/M12	DÄMMGULAST® žltá	pozinkovaný	164 - 169 mm	Objímka so žltou vložkou DÄMMGULAST® s montážnym závitom M10/M12, 6" (164-169 mm), pozinkovaná
151 449	M10/M12	DÄMMGULAST® žltá	pozinkovaný	169 - 172 mm	Objímka so žltou vložkou DÄMMGULAST® s montážnym závitom M10/M12, 170 mm (169-172 mm), pozinkovaná
151 450	M10/M12	DÄMMGULAST® žltá	pozinkovaný	177 - 183 mm	Objímka so žltou vložkou DÄMMGULAST® s montážnym závitom M10/M12, 180 mm (177-183 mm), pozinkovaná
151 451	M10/M12	DÄMMGULAST® žltá	pozinkovaný	197 - 203 mm	Objímka so žltou vložkou DÄMMGULAST® s montážnym závitom M10/M12, 200 mm (197-203 mm), pozinkovaná
151 452	M10/M12	DÄMMGULAST® žltá	pozinkovaný	208 - 214 mm	Objímka so žltou vložkou DÄMMGULAST® s montážnym závitom M10/M12, 212 mm (208-214 mm), pozinkovaná
151 453	M10/M12	DÄMMGULAST® žltá	pozinkovaný	217 - 225 mm	Objímka so žltou vložkou DÄMMGULAST® s montážnym závitom M10/M12, 8" (217-225 mm), pozinkovaná
151 454	M10/M12	DÄMMGULAST® žltá	pozinkovaný	225 - 232 mm	Objímka so žltou vložkou DÄMMGULAST® s montážnym závitom M10/M12, 225 mm (225-232 mm), pozinkovaná
151 457	M12/M16/½″ vonkajší závit	DÄMMGULAST® žltá	pozinkovaný	149 - 156 mm	Objímka so žltou vložkou DÄMMGULAST® s montážnym závitom M12/M16 1/2", 150 mm (149-156 mm), pozinkovaná
151 458	M12/M16/½″ vonkajší závit	DÄMMGULAST® žltá	pozinkovaný	159 - 164 mm	Objímka so žltou vložkou DÄMMGULAST® s montážnym závitom M12/M16 1/2", 160 mm (159-164 mm), pozinkovaná
151 459	M12/M16/½″ vonkajší závit	DÄMMGULAST® žltá	pozinkovaný	164 - 169 mm	Objímka so žltou vložkou DÄMMGULAST® s montážnym závitom M12/M16 1/2", 6" (164-169 mm), pozinkovaná
151 460	M12/M16/½″ vonkajší závit	DÄMMGULAST® žltá	pozinkovaný	169 - 172 mm	Objímka so žltou vložkou DÄMMGULAST® s montážnym závitom M12/M16 1/2", 170 mm (169-172 mm), pozinkovaná
151 461	M12/M16/½″ vonkajší závit	DÄMMGULAST® žltá	pozinkovaný	177 - 183 mm	Objímka so žltou vložkou DÄMMGULAST® s montážnym závitom M12/M16 1/2", 180 mm (177-183 mm), pozinkovaná
151 462	M12/M16/½″ vonkajší závit	DÄMMGULAST® žltá	pozinkovaný	197 - 203 mm	Objímka so žltou vložkou DÄMMGULAST® s montážnym závitom M12/M16 1/2", 200 mm (197-203 mm), pozinkovaná
151 463	M12/M16/½″ vonkajší závit	DÄMMGULAST® žltá	pozinkovaný	208 - 214 mm	Objímka so žltou vložkou DÄMMGULAST® s montážnym závitom M12/M16 1/2", 212 mm (208-214 mm), pozinkovaná
151 464	M12/M16/½″ vonkajší závit	DÄMMGULAST® žltá	pozinkovaný	217 - 225 mm	Objímka so žltou vložkou DÄMMGULAST® s montážnym závitom M12/M16 1/2", 8" (217-225 mm), pozinkovaná