Objímka s montážnym závitom

s DÄMMGULAST® modrá, pozinkovaná



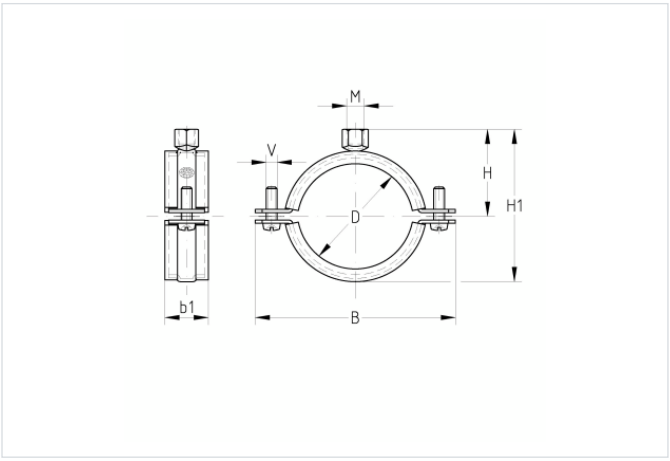

Typ výrobku: Objímky pre stredné zaťaženie
Zvukovoizolačná vložka: Vložka DÄMMGULAST® modrá
Povrch: pozinkovaný
Útlm hluku v priemere o: 16,5 dB(A)

Aplikácia

- V kombinácii s klzným uložením vhodná aj pre potrubie s dynamickým zaťažením
- Vhodná na upevnenie potrubia v priemyselných stavbách
- Vhodná na upevnenie potrubia v oblastiach klimatizácie, chladenia a sanity
- Upevnenie potrubia v interiéri

Vaše výhody

- Osvedčená dvojdielna objímka s montážnym závitom
- Vďaka 2 uzatváracím skrutkám sa lepšie prispôsobí väčším toleranciám priemeru potrubia
- Modrá tlmiaca vložka DÄMMGULAST®, trieda požiarnej odolnosti B1 podľa DIN 4102, bez horiacich odkvapov
- Zlepšenie úrovne hluku v priemere až o 16,5 dB(A)
- Uzatváracie skrutky s kombinovanou krížovou drážkou
- Uzatváracie skrutky sú podložkou zaistené proti strate
- Stabilné prevedenie a vysoká zaťažiteľnosť vďaka drážke
- Stlačením tlmiacej vložky sa tvorí tvarový spoj. Široký presah vložky cez hrany objímky bráni vysunutiu vložky
- Tento produkt bol testovaný a označený „Značkou kvality upevnenia potrubia“ do veľkosti ≤ 200 mm a podlieha dohľadu podľa RAL-GZ 655-B

Verzie

Kat. číslo	Montážny závit	Zvukovoizolačná vložka	Povrch	Rozsah upínania	Popis
151466	M8/M10	Vložka DÄMMGULAST® modrá	pozinkovaný	14 - 20 mm	Objímka s vložkou DÄMMGULAST® modrá, M8/M10, 3/8" (14-20 mm), pozinkovaná
151467	M8/M10	Vložka DÄMMGULAST® modrá	pozinkovaný	21 - 26 mm	Objímka s vložkou DÄMMGULAST® modrá, M8/M10, 1/2" (21-26 mm), pozinkovaná
151468	M8/M10	Vložka DÄMMGULAST® modrá	pozinkovaný	26 - 30 mm	Objímka s vložkou DÄMMGULAST® modrá, M8/M10, 3/4" (26-30 mm), pozinkovaná
151469	M8/M10	Vložka DÄMMGULAST® modrá	pozinkovaný	31 - 38 mm	Objímka s vložkou DÄMMGULAST® modrá, M8/M10, 1" (31-38 mm), pozinkovaná
151471	M8/M10	Vložka DÄMMGULAST® modrá	pozinkovaný	40 - 47 mm	Objímka s vložkou DÄMMGULAST® modrá, M8/M10, 1.1/4" (40-47 mm), pozinkovaná

Kat. číslo	Montážny závit	Zvukovoizolačná vložka	Povrch	Rozsah upínania	Popis
151472	M8/M10	Vložka DÄMMGULAST® modrá	pozinkovaný	48 - 54 mm	Objímka s vložkou DÄMMGULAST® modrá, M8/M10, 1.1/2" (48-54 mm), pozinkovaná
151473	M8/M10	Vložka DÄMMGULAST® modrá	pozinkovaný	54 - 60 mm	Objímka s vložkou DÄMMGULAST® modrá, M8/M10, 57 mm (54-60 mm), pozinkovaná
151474	M8/M10	Vložka DÄMMGULAST® modrá	pozinkovaný	60 - 66 mm	Objímka s vložkou DÄMMGULAST® modrá, M8/M10, 2" (60-66 mm), pozinkovaná
151476	M8/M10	Vložka DÄMMGULAST® modrá	pozinkovaný	68 - 73 mm	Objímka s vložkou DÄMMGULAST® modrá, M8/M10, 70 mm (68-73 mm), pozinkovaná
151477	M8/M10	Vložka DÄMMGULAST® modrá	pozinkovaný	73 - 80 mm	Objímka s vložkou DÄMMGULAST® modrá, M8/M10, 2.1/2" (73-80 mm), pozinkovaná
151478	M8/M10	Vložka DÄMMGULAST® modrá	pozinkovaný	82 - 87 mm	Objímka s vložkou DÄMMGULAST® modrá, M8/M10, 83 mm (82-87 mm), pozinkovaná
151479	M8/M10	Vložka DÄMMGULAST® modrá	pozinkovaný	87 - 94 mm	Objímka s vložkou DÄMMGULAST® modrá, M8/M10, 3" (87-94 mm), pozinkovaná
151480	M8/M10	Vložka DÄMMGULAST® modrá	pozinkovaný	99 - 104 mm	Objímka s vložkou DÄMMGULAST® modrá, M8/M10, 102 mm (99-104 mm), pozinkovaná
151481	M8/M10	Vložka DÄMMGULAST® modrá	pozinkovaný	105 - 112 mm	Objímka s vložkou DÄMMGULAST® modrá, M8/M10, 110 mm (105-112 mm), pozinkovaná
151482	M8/M10	Vložka DÄMMGULAST® modrá	pozinkovaný	112 - 118 mm	Objímka s vložkou DÄMMGULAST® modrá, M8/M10, 4" (112-118 mm), pozinkovaná
151483	M8/M10	Vložka DÄMMGULAST® modrá	pozinkovaný	122 - 128 mm	Objímka s vložkou DÄMMGULAST® modrá, M8/M10, 125 mm (122-128 mm), pozinkovaná
151484	M8/M10	Vložka DÄMMGULAST® modrá	pozinkovaný	132 - 137 mm	Objímka s vložkou DÄMMGULAST® modrá, M8/M10, 133 mm (132-137 mm), pozinkovaná
151485	M8/M10	Vložka DÄMMGULAST® modrá	pozinkovaný	137 - 142 mm	Objímka s vložkou DÄMMGULAST® modrá, M8/M10, 5" (137-142 mm), pozinkovaná
151488	M8/M10	Vložka DÄMMGULAST® modrá	pozinkovaný	159 - 164 mm	Objímka s vložkou DÄMMGULAST® modrá, M8/M10, 160 mm (159-164 mm), pozinkovaná
151517	M10/M12	Vložka DÄMMGULAST® modrá	pozinkovaný	197 - 203 mm	Objímka s vložkou DÄMMGULAST® modrá, M10/M12, 200 mm (197-203 mm), pozinkovaná
151518	M10/M12	Vložka DÄMMGULAST® modrá	pozinkovaný	208 - 214 mm	Objímka s vložkou DÄMMGULAST® modrá, M10/M12, 212 mm (208-214 mm), pozinkovaná
151520	M10/M12	Vložka DÄMMGULAST® modrá	pozinkovaný	225 - 232 mm	Objímka s vložkou DÄMMGULAST® modrá, M10/M12, 225 mm (225-232 mm), pozinkovaná