Objímka s montážnym závitom

s čiernou vložkou DÄMMGULAST®, žiarovo pozinkovaná



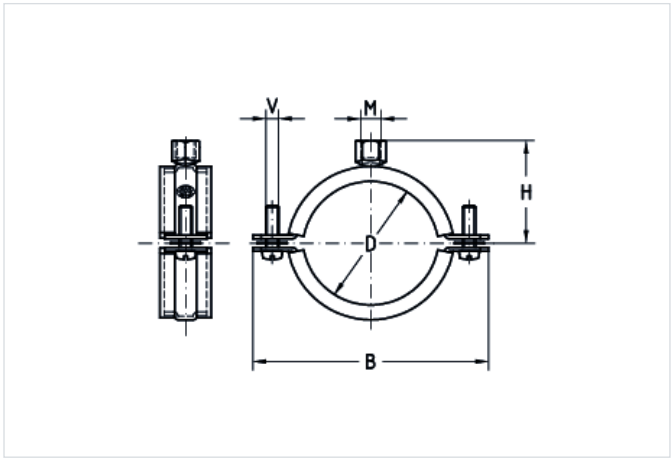

Typ výrobku: Objímky pre stredné zaťaženie
Zvukovoizolačná vložka: DÄMMGULAST® čierna
Materiál: Oceľ
Povrch: žiarovo pozinkovaná
Útlm hluku v priemere o: 21 dB(A)

Aplikácia

- Vhodná na upevnenie potrubia pri stavbách priemyselných zariadení
- Vhodná na upevnenie potrubia, ako sú rozvody pitnej vody a vykurovania
- Vhodná na použitie vo vonkajších priestoroch

Vaše výhody

- Stlačením tlmiacej vložky sa tvorí tvarový spoj. Široký presah vložky cez hrany objímky bráni vysunutiu vložky
- Zníženie úrovne hluku v priemere až o 21 dB(A)
- Vynikajúca odolnosť proti korózii
- Vďaka 2 uzatváracím skrutkám sa lepšie prispôsobí väčším toleranciám priemeru potrubia
- Montážny závit s kombi-maticou M8/M10

Verzie

Kat. číslo	Rozsah upínania	Popis
177547	15 - 20 mm	Objímka s čiernou vložkou DÄMMGULAST®, M8/M10, 3/8" (15-20 mm), žiarovo pozinkovaná
177548	21 - 25 mm	Objímka s čiernou vložkou DÄMMGULAST®, M8/M10, 1/2" (21-25 mm), žiarovo pozinkovaná
177549	25 - 30 mm	Objímka s čiernou vložkou DÄMMGULAST®, M8/M10, 3/4" (25-30 mm), žiarovo pozinkovaná
177550	32 - 37 mm	Objímka s čiernou vložkou DÄMMGULAST®, M8/M10, 1" (32-37 mm), žiarovo pozinkovaná
177551	40 - 45 mm	Objímka s čiernou vložkou DÄMMGULAST®, M8/M10, 1.1/4" (40-45 mm), žiarovo pozinkovaná
177552	46 - 53 mm	Objímka s čiernou vložkou DÄMMGULAST®, M8/M10, 1.1/2" (46-53 mm), žiarovo pozinkovaná
177553	54 - 58 mm	Objímka s čiernou vložkou DÄMMGULAST®, M8/M10, 57 mm (54-58 mm), žiarovo pozinkovaná
177554	59 - 63 mm	Objímka s čiernou vložkou DÄMMGULAST®, M8/M10, 2" (59-63 mm), žiarovo pozinkovaná
177555	63 - 70 mm	Objímka s čiernou vložkou DÄMMGULAST®, M8/M10, 70 mm (63-70 mm), žiarovo pozinkovaná
177556	72 - 78 mm	Objímka s čiernou vložkou DÄMMGULAST®, M8/M10, 2.1/2" (72-78 mm), žiarovo pozinkovaná
177557	78 - 86 mm	Objímka s čiernou vložkou DÄMMGULAST®, M8/M10, 83 mm (78-86 mm), žiarovo pozinkovaná
177558	87 - 93 mm	Objímka s čiernou vložkou DÄMMGULAST®, M8/M10, 3" (87-93 mm), žiarovo pozinkovaná
177559	98 - 104 mm	Objímka s čiernou vložkou DÄMMGULAST®, M8/M10, 102 mm (98-104 mm), žiarovo pozinkovaná
177560	108 - 115 mm	Objímka s čiernou vložkou DÄMMGULAST®, M8/M10, 4" (108-115 mm), žiarovo pozinkovaná
177561	114 - 118 mm	Objímka s čiernou vložkou DÄMMGULAST®, M8/M10, 116 mm (114-118 mm), žiarovo pozinkovaná
177562	119 - 123 mm	Objímka s čiernou vložkou DÄMMGULAST®, M8/M10, 120 mm (119-123 mm), žiarovo pozinkovaná

Kat. číslo	Rozsah upínania	Popis
177563	124 - 130 mm	Objímka s čiernou vložkou DÄMMGULAST®, M8/M10, 125 mm (124-130 mm), žiarovo pozinkovaná
177564	132 - 137 mm	Objímka s čiernou vložkou DÄMMGULAST®, M8/M10, 133 mm (132-137 mm), žiarovo pozinkovaná
177565	137 - 142 mm	Objímka s čiernou vložkou DÄMMGULAST®, M8/M10, 5" (137-142 mm), žiarovo pozinkovaná
177566	143 - 150 mm	Objímka s čiernou vložkou DÄMMGULAST®, M8/M10, 145 mm (143-150 mm), žiarovo pozinkovaná
177567	151 - 158 mm	Objímka s čiernou vložkou DÄMMGULAST®, M8/M10, 155 mm (151-158 mm), žiarovo pozinkovaná
177568	159 - 163 mm	Objímka s čiernou vložkou DÄMMGULAST®, M8/M10, 160 mm (159-163 mm), žiarovo pozinkovaná
177569	164 - 168 mm	Objímka DÄMMGULAST® čierna, M8/M10, 6" (164-168 mm), žiarovo pozinkovaná