Objímka s montážnym závitom, pre ťažké uloženia

so žltou vložkou DÄMMGULAST®, nerez



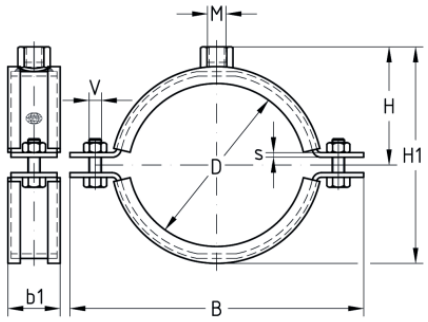

Typ výrobku: Objímky pre vysoké zaťaženie
Zvukovoizolačná vložka: DÄMMGULAST® žltá
Útlm hluku v priemere o: 22 dB(A)

Aplikácia

- Pre upevnenie potrubia na stavbách priemyselných objektov, ďalej v oblastiach klimatizácie, sanity, a pri inštalácii ťažkých potrubí
- Používa sa v oblastiach so zvýšenými požiadavkami na protihlukovú ochranu
- Upevnenie potrubia vo vnútorných aj vonkajších priestoroch

Vaše výhody

- Spevnené uzatváracie skrutky pre vysokú nosnosť
- Zvýšená medza pevnosti vďaka väčšiemu prierezu materiálu
- Žltá tlmiaca vložka DÄMMGULAST®: zlepšenie úrovne hluku v priemere až o 22 dB(A)

Verzie

Kat. číslo	Povrch	Rozsah upínania	Popis
121907	V2A	45 - 52 mm	Objímka V2A pre ťažké uloženie, so žltou vložkou DÄMMGULAST®, montážny závit M12, 1.1/2" (45-52 mm)
122091	V2A	56 - 64 mm	Objímka V2A pre ťažké uloženie, so žltou vložkou DÄMMGULAST®, montážny závit M12, 2" (56-64 mm)
122103	V2A	72 - 80 mm	Objímka V2A pre ťažké uloženie, so žltou vložkou DÄMMGULAST®, montážny závit M12, 21/2" (72-80 mm)
122258	V2A	88 - 92 mm	Objímka V2A pre ťažké uloženie, so žltou vložkou DÄMMGULAST®, montážny závit M12, 3" (88-92 mm)
121953	V2A	110 - 114 mm	Objímka V2A pre ťažké uloženie, so žltou vložkou DÄMMGULAST®, montážny závit M12, 110 mm (110-114 mm)
122345	V2A	112 - 116 mm	Objímka V2A pre ťažké uloženie, so žltou vložkou DÄMMGULAST®, montážny závit M12, 4" (112-116 mm)
122010	V2A	133 - 137 mm	Objímka V2A pre ťažké uloženie, so žltou vložkou DÄMMGULAST®, montážny závit M12, 133 mm (133-137 mm)
122425	V2A	137 - 145 mm	Objímka V2A pre ťažké uloženie, so žltou vložkou DÄMMGULAST®, montážny závit M12, 5" (137-145 mm)
122044	V2A	159 - 165 mm	Objímka V2A pre ťažké uloženie, so žltou vložkou DÄMMGULAST®, montážny závit M12, 160 mm (159-165 mm)
122469	V2A	164 - 170 mm	Objímka V2A pre ťažké uloženie, so žltou vložkou DÄMMGULAST®, montážny závit M12, 6" (164-170 mm)
122119	V2A	193 - 203 mm	Objímka V2A pre ťažké uloženie, so žltou vložkou DÄMMGULAST®, montážny závit M12, 200 mm (193-203 mm)

Kat. číslo	Povrch	Rozsah upínania	Popis
122147	V2A	208 - 214 mm	Objímka V2A pre ťažké uloženie, so žltou vložkou DÄMMGULAST®, montážny závit M12, 212 mm (208-214 mm)
122159	V2A	217 - 224 mm	Objímka V2A pre ťažké uloženie, so žltou vložkou DÄMMGULAST®, montážny závit M12, 219,1 mm (217-224 mm)
122210	V2A	244 - 254 mm	Objímka V2A pre ťažké uloženie, so žltou vložkou DÄMMGULAST®, montážny závit M12, 250 mm (244-254 mm)
122226	V2A	267 - 273 mm	Objímka V2A pre ťažké uloženie, so žltou vložkou DÄMMGULAST®, montážny závit M12, 267 mm (267-273 mm)
122246	V2A	278 - 282 mm	Objímka V2A pre ťažké uloženie, so žltou vložkou DÄMMGULAST®, montážny závit M12, 280 mm (278-282 mm)
122290	V2A	313 - 318 mm	Objímka V2A pre ťažké uloženie, so žltou vložkou DÄMMGULAST®, montážny závit M12, 315 mm (313-318 mm)
122298	V2A	320 - 326 mm	Objímka V2A pre ťažké uloženie, so žltou vložkou DÄMMGULAST®, montážny závit M12, 323,9 mm (320-326 mm)
122321	V2A	353 - 360 mm	Objímka V2A pre ťažké uloženie, so žltou vložkou DÄMMGULAST®, montážny závit M12, 355 mm (353-360 mm)
121323	V4A	45 - 52 mm	Objímka V4A pre ťažké uloženie, so žltou vložkou DÄMMGULAST®, montážny závit M12, 1.1/2" (45-52 mm)
121339	V4A	56 - 64 mm	Objímka V4A pre ťažké uloženie, so žltou vložkou DÄMMGULAST®, montážny závit M12, 2" (56-64 mm)
121343	V4A	72 - 80 mm	Objímka V4A pre ťažké uloženie, so žltou vložkou DÄMMGULAST®, montážny závit M12, 21/2" (72-80 mm)
121371	V4A	88 - 92 mm	Objímka V4A pre ťažké uloženie, so žltou vložkou DÄMMGULAST®, montážny závit M12, 3" (88-92 mm)
121327	V4A	110 - 114 mm	Objímka V4A pre ťažké uloženie, so žltou vložkou DÄMMGULAST®, montážny závit M12, 110 mm (110-114 mm)
121387	V4A	112 - 116 mm	Objímka V4A pre ťažké uloženie, so žltou vložkou DÄMMGULAST®, montážny závit M12, 4" (112-116 mm)
121331	V4A	133 - 137 mm	Objímka V4A pre ťažké uloženie, so žltou vložkou DÄMMGULAST®, montážny závit M12, 133 mm (133-137 mm)
121391	V4A	137 - 145 mm	Objímka V4A pre ťažké uloženie, so žltou vložkou DÄMMGULAST®, montážny závit M12, 5" (137-145 mm)
121335	V4A	159 - 165 mm	Objímka V4A pre ťažké uloženie, so žltou vložkou DÄMMGULAST®, montážny závit M12, 160 mm (159-165 mm)
121394	V4A	164 - 170 mm	Objímka V4A pre ťažké uloženie, so žltou vložkou DÄMMGULAST®, montážny závit M12, 6" (164-170 mm)
121346	V4A	193 - 203 mm	Objímka V4A pre ťažké uloženie, so žltou vložkou DÄMMGULAST®, montážny závit M12, 200 mm (193-203 mm)
121350	V4A	208 - 214 mm	Objímka V4A pre ťažké uloženie, so žltou vložkou DÄMMGULAST®, montážny závit M12, 212 mm (208-214 mm)
121354	V4A	217 - 224 mm	Objímka V4A pre ťažké uloženie, so žltou vložkou DÄMMGULAST®, montážny závit M12, 219,1 mm (217-224 mm)
121358	V4A	244 - 254 mm	Objímka V4A pre ťažké uloženie, so žltou vložkou DÄMMGULAST®, montážny závit M12, 250 mm (244-254 mm)
121362	V4A	267 - 273 mm	Objímka V4A pre ťažké uloženie, so žltou vložkou DÄMMGULAST®, montážny závit M12, 267 mm (267-273 mm)
121367	V4A	278 - 282 mm	Objímka V4A pre ťažké uloženie, so žltou vložkou DÄMMGULAST®, montážny závit M12, 280 mm (278-282 mm)
121375	V4A	313 - 318 mm	Objímka V4A pre ťažké uloženie, so žltou vložkou DÄMMGULAST®, montážny závit M12, 315 mm (313-318 mm)
121379	V4A	320 - 326 mm	Objímka V4A pre ťažké uloženie, so žltou vložkou DÄMMGULAST®, montážny závit M12, 323,9 mm (320-326 mm)
121383	V4A	353 - 360 mm	Objímka V4A pre ťažké uloženie, so žltou vložkou DÄMMGULAST®, montážny závit M12, 355 mm (353-360 mm)