Objímka s montážnym závitom, pre ťažké uloženia

s DÄMMGULAST® žltá, žiarovo pozinkované



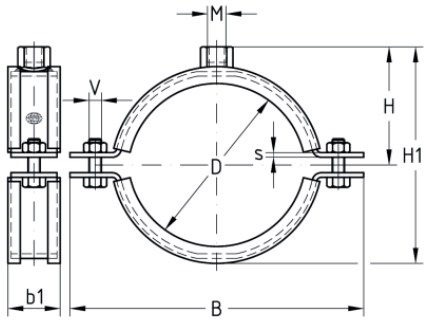

Typ výrobku: Objímky pre vysoké zaťaženie
Zvukovoizolačná vložka: DÄMMGULAST® žltá
Útlm hluku v priemere o: 22 dB(A)

Aplikácia

- V kombinácii s klzným uložením vhodná aj pre potrubie s dynamickým zaťažením
- Vhodná na upevnenie potrubia pri stavbách priemyselných zariadení
- Vhodná na použitie vo vonkajších priestoroch

Vaše výhody

- Vysoko pevný zvar po celom obvode montážnej matice
- Osvedčená dvojdielna objímka so spevneným prierezom
- Spevnené uzatváracie skrutky pre vysokú nosnosť
- Stlačením tlmiacej vložky sa tvorí tvarový spoj. Široký presah vložky cez hrany objímky bráni vysunutiu vložky
- Žltá tlmiaca vložka DÄMMGULAST®: zlepšenie úrovne hluku v priemere až o 22 dB(A)
- Vynikajúca odolnosť proti korózii

Verzie

Kat. číslo	Montážny závit	Rozsah upínania	Popis
170759	M10	14 - 19 mm	Objímka pre ťažké uloženie s vložkou, DÄMMGULAST® žltá, M10, 3/8" (14-19 mm), žiarovo pozinkovaná
170760	M10	20 - 26 mm	Objímka pre ťažké uloženie s vložkou DÄMMGULAST® žltá, M10, 1/2" (20-26 mm), žiarovo pozinkovaná
170761	M10	25 - 28 mm	Objímka pre ťažké uloženie s vložkou, DÄMMGULAST® žltá, M10, 3/4" (25-28 mm), žiarovo zinkovaná
170762	M10	30 - 35 mm	Objímka pre ťažké uloženie s vložkou, DÄMMGULAST® žltá, M10, 1" (30-35 mm), žiarovo zinkovaná
170763	M10	36 - 39 mm	Objímka pre ťažké uloženie s vložkou DÄMMGULAST® žltá, M10, 38 mm (36-39 mm), žiarovo zinkovaná
170764	M10	40 - 43 mm	Objímka pre ťažké uloženie s vložkou, DÄMMGULAST® žltá, M10, 1.1/4" (40-43 mm), žiarovo zinkovaná
170765	M10	48 - 54 mm	Objímka pre ťažké uloženie s vložkou, DÄMMGULAST® žltá, M10, 1.1/2" (48-54 mm), žiarovo zinkovaná
170766	M10	57 - 64 mm	Objímka pre ťažké uloženie s vložkou, DÄMMGULAST® žltá, M10, 2" (57-64 mm), žiarovo zinkovaná
170767	M10	68 - 72 mm	Objímka pre ťažké uloženie s vložkou, DÄMMGULAST® žltá, M10, 70 mm (68-72 mm), žiarovo zinkovaná

Kat. číslo	Montážny závit	Rozsah upínania	Popis
170768	M10	72 - 80 mm	Objímka pre ťažké uloženie s vložkou, DÄMMGULAST® žltá, M10, 2.1/2" (72-80 mm), žiarovo zinkovaná
170769	M12	82 - 86 mm	Objímka pre ťažké uloženie s vložkou, DÄMMGULAST® žltá, M12, 83 mm (82-86 mm), žiarovo zinkovaná
170770	M12	88 - 92 mm	Objímka pre ťažké uloženie s vložkou, DÄMMGULAST® žltá, M12, 3" (88-92 mm), žiarovo zinkovaná
170771	M12	99 - 103 mm	Objímka pre ťažké uloženie s vložkou, DÄMMGULAST® žltá, M12, 102 mm (99-103 mm), žiarovo zinkovaná
170772	M12	108 - 118 mm	Objímka pre ťažké uloženie s vložkou, DÄMMGULAST® žltá, M12, 4" (108-118 mm), žiarovo zinkovaná
170773	M12	120 - 124 mm	Objímka pre ťažké uloženie s vložkou, DÄMMGULAST® žltá, M12, 123 mm (120-124 mm), žiarovo zinkovaná
170774	M12	125 - 130 mm	Objímka pre ťažké uloženie s vložkou, DÄMMGULAST® žltá, M12, 125 mm (125-130 mm), žiarovo zinkovaná
170775	M12	133 - 141 mm	Objímka pre ťažké uloženie s vložkou, DÄMMGULAST® žltá, M12, 133 mm (131-137 mm), žiarovo zinkovaná
170776	M12	138 - 144 mm	Objímka pre ťažké uloženie s vložkou, DÄMMGULAST® žltá, M12, 5" (138-144 mm), žiarovo zinkovaná
170777	M12	148 - 153 mm	Objímka pre ťažké uloženie s vložkou, DÄMMGULAST® žltá, M12, 152 mm (148-153 mm), žiarovo zinkovaná
170778	M12	159 - 168 mm	Objímka pre ťažké uloženie s vložkou, DÄMMGULAST® žltá, M12, 160 mm (159-168 mm), žiarovo zinkovaná
170779	M12	164 - 170 mm	Objímka pre ťažké uloženie s vložkou, DÄMMGULAST® žltá, M12, 6" (164-170 mm), žiarovo zinkovaná
170780	M12	178 - 182 mm	Objímka pre ťažké uloženie s vložkou, DÄMMGULAST® žltá, M12, 180 mm (178-182 mm), žiarovo zinkovaná
170781	M12	186 - 192 mm	Objímka pre ťažké uloženie s vložkou, DÄMMGULAST® žltá, M12, 190 mm (186-192 mm), žiarovo zinkovaná
170782	M12	193 - 203 mm	Objímka pre ťažké uloženie s vložkou DÄMMGULAST® žltá, M12, 200 mm (193-203 mm), žiarovo zinkovaná
170783	M12	208 - 214 mm	Objímka pre ťažké uloženie s vložkou, DÄMMGULAST® žltá, M12, 212 mm (208-214 mm), žiarovo zinkovaná
170784	M12	217 - 224 mm	Objímka pre ťažké uloženie s vložkou, DÄMMGULAST® žltá, M12, 8" (217-224 mm), žiarovo zinkovaná
170785	M12	222 - 228 mm	Objímka pre ťažké uloženie s vložkou, DÄMMGULAST® žltá, M12, 225 mm (222-228 mm), žiarovo zinkovaná
170786	M12	244 - 254 mm	Objímka pre ťažké uloženie s vložkou, DÄMMGULAST® žltá, M12, 250 mm (244-254 mm), žiarovo zinkovaná
170787	M12	267 - 277 mm	Objímka pre ťažké uloženie s vložkou, DÄMMGULAST® žltá, M12, 10" (267-277 mm), žiarovo zinkovaná
170788	M12	278 - 282 mm	Objímka pre ťažké uloženie s vložkou, DÄMMGULAST® žltá, M12, 280 mm (278-282 mm), žiarovo zinkovaná
170789	M12	299 - 306 mm	Objímka pre ťažké uloženie s vložkou, DÄMMGULAST® žltá, M12, 303 mm (299-306 mm), žiarovo zinkovaná
170790	M12	313 - 318 mm	Objímka pre ťažké uloženie s vložkou, DÄMMGULAST® žltá, M12, 315 mm (313-318 mm), žiarovo zinkovaná
170791	M12	320 - 326 mm	Objímka pre ťažké uloženie s vložkou, DÄMMGULAST® žltá, M12, 12" (320-326 mm), žiarovo zinkovaná
170792	M12	326 - 332 mm	Objímka pre ťažké uloženie s vložkou, DÄMMGULAST® žltá, M12, 330 mm (326-332 mm), žiarovo zinkovaná
170793	M12	346 - 352 mm	Objímka pre ťažké uloženie s vložkou, DÄMMGULAST® žltá, M12, 350 mm (346-352 mm), žiarovo zinkovaná
170794	M12	354 - 360 mm	Objímka pre ťažké uloženie s vložkou, DÄMMGULAST® žltá, M12, 358 mm (354-360 mm), žiarovo zinkovaná
170795	M12	366 - 372 mm	Objímka pre ťažké uloženie s vložkou, DÄMMGULAST® žltá, M12, 370 mm (366-372 mm), žiarovo zinkovaná
170796	M12	396 - 402 mm	Objímka pre ťažké uloženie s vložkou, DÄMMGULAST® žltá, M12, 400 mm (396-402 mm), žiarovo zinkovaná
170797	M12	402 - 408 mm	Objímka pre ťažké uloženie s vložkou, DÄMMGULAST® žltá, M12, 406 mm (402-406 mm), žiarovo zinkovaná

Kat. číslo	Montážny závit	Rozsah upínania	Popis
170798	M12	453 - 459 mm	Objímka pre ťažké uloženie s vložkou, DÄMMGULAST® žltá, M12, 457 mm (453-459 mm), žiarovo zinkovaná
170799	M12	503 - 510 mm	Objímka pre ťažké uloženie s vložkou, DÄMMGULAST® žltá, M12, 20" (503-510 mm), žiarovo zinkovaná
170800	M16	125 - 130 mm	Objímka pre ťažké uloženie s vložkou, DÄMMGULAST® žltá, M16, 125 mm (125-130 mm), žiarovo zinkovaná
170801	M16	133 - 141 mm	Objímka pre ťažké uloženie s vložkou, DÄMMGULAST® žltá, M16, 133 mm (133-141 mm), žiarovo zinkovaná
170802	M16	138 - 144 mm	Objímka pre ťažké uloženie s vložkou, DÄMMGULAST® žltá, M16, 5" (138-144 mm), žiarovo zinkovaná
170803	M16	148 - 153 mm	Objímka pre ťažké uloženie s vložkou, DÄMMGULAST® žltá, M16, 152 mm (148-153 mm), žiarovo zinkovaná
170804	M16	159 - 168 mm	Objímka pre ťažké uloženie s vložkou, DÄMMGULAST® žltá, M16, 160 mm (159-168 mm), žiarovo zinkovaná
170805	M16	164 - 170 mm	Objímka pre ťažké uloženie s vložkou, DÄMMGULAST® žltá, M16, 6" (164-170 mm), žiarovo zinkovaná
170806	M16	178 - 182 mm	Objímka pre ťažké uloženie s vložkou DÄMMGULAST® žltá, M16, 180 mm (178-182 mm), žiarovo zinkovaná
170807	M16	186 - 192 mm	Objímka pre ťažké uloženie s vložkou, DÄMMGULAST® žltá, M16, 190 mm (186-192 mm), žiarovo zinkovaná
170808	M16	193 - 203 mm	Objímka pre ťažké uloženie s vložkou, DÄMMGULAST® žltá, M16, 200 mm (193-203 mm), žiarovo zinkovaná
170809	M16	208 - 214 mm	Objímka pre ťažké uloženie s vložkou, DÄMMGULAST® žltá, M16, 212 mm (208-214 mm), žiarovo zinkovaná
170810	M16	217 - 224 mm	Objímka pre ťažké uloženie s vložkou, DÄMMGULAST® žltá, M16, 8" (217-224 mm), žiarovo zinkovaná
170811	M16	222 - 228 mm	Objímka pre ťažké uloženie s vložkou, DÄMMGULAST® žltá, M16, 225 mm (222-228 mm), žiarovo zinkovaná
170812	M16	244 - 254 mm	Objímka pre ťažké uloženie s vložkou DÄMMGULAST® žltá, M16, 250 mm (244-254 mm), žiarovo zinkovaná
170813	M16	267 - 277 mm	Objímka pre ťažké uloženie s vložkou, DÄMMGULAST® žltá, M16, 10" (267-277 mm), žiarovo zinkovaná
170814	M16	278 - 282 mm	Objímka pre ťažké uloženie s vložkou, DÄMMGULAST® žltá, M16, 280 mm (278-282 mm), žiarovo zinkovaná
170815	M16	299 - 306 mm	Objímka pre ťažké uloženie s vložkou, DÄMMGULAST® žltá, M16, 303 mm (299-306 mm), žiarovo zinkovaná
170816	M16	313 - 318 mm	Objímka pre ťažké uloženie s vložkou, DÄMMGULAST® žltá, M16, 315 mm (313-318 mm), žiarovo zinkovaná
170817	M16	320 - 326 mm	Objímka pre ťažké uloženie s vložkou, DÄMMGULAST® žltá, M16, 12" (320-326 mm), žiarovo zinkovaná
170818	M16	326 - 332 mm	Objímka pre ťažké uloženie s vložkou DÄMMGULAST® žltá, M16, 330 mm (326-332 mm), žiarovo zinkovaná
170819	M16	346 - 352 mm	Objímka pre ťažké uloženie s vložkou, DÄMMGULAST® žltá, M16, 350 mm (346-352 mm), žiarovo zinkovaná
170820	M16	354 - 360 mm	Objímka pre ťažké uloženie s vložkou, DÄMMGULAST® žltá, M16, 358 mm (354-360 mm), žiarovo zinkovaná
170821	M16	366 - 372 mm	Objímka pre ťažké uloženie s vložkou, DÄMMGULAST® žltá, M16, 370 mm (366-372 mm), žiarovo zinkovaná
170822	M16	396 - 402 mm	Objímka pre ťažké uloženie s vložkou, DÄMMGULAST® žltá, M16, 400 mm (396-402 mm), žiarovo zinkovaná
170823	M16	402 - 408 mm	Objímka pre ťažké uloženie s vložkou, DÄMMGULAST® žltá, M16, 406 mm (402-408 mm), žiarovo zinkovaná
170824	M16	453 - 459 mm	Objímka pre ťažké uloženie s vložkou, DÄMMGULAST® žltá, M16, 457 mm (453-459 mm), žiarovo zinkovaná
170825	M16	503 - 510 mm	Objímka pre ťažké uloženie s vložkou, DÄMMGULAST® žltá, M16, 20" (503-510 mm), žiarovo zinkovaná