EURO-QUICK® Typ EXP

s vložkou DÄMMGULAST®, pozinkovaná



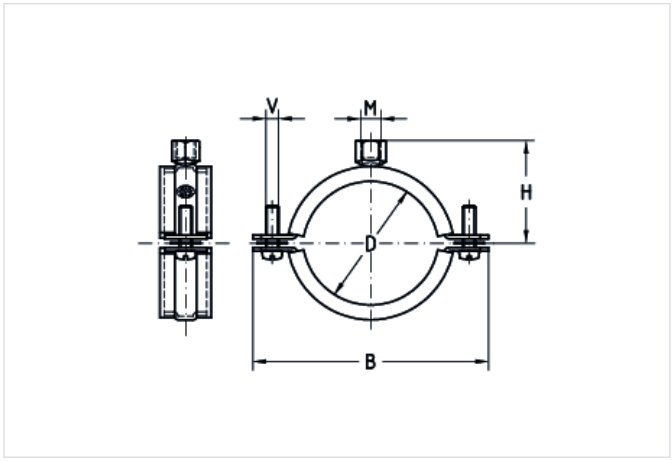

Typ výrobku: Objímky pre stredné zaťaženie
Zvukovoizolačná vložka: DÄMMGULAST® čierna
Materiál: Oceľ
Povrch: pozinkovaný

Aplikácia

- Vhodná na upevnenie potrubia v priemyselných stavbách
- Vhodná na upevnenie potrubia, ako sú rozvody pitnej vody a vykurovania
- Upevnenie potrubia v interiéri

Vaše výhody

- Osvedčená dvojdielna objímka
- Vysoká tuhosť vďaka spevňovaciemu prelisu
- Vďaka 2 uzatváracím skrutkám sa lepšie prispôsobí väčším toleranciám priemeru potrubia
- Uzatváracie skrutky s kombinovanou krížovou drážkou
- Uzatváracie skrutky s podložkou so zaistením proti strate
- Protihluková ochrana testovaná
- Zníženie úrovne hluku v priemere až o 16 dB(A)

Verzie

Kat. číslo	Montážny závit	Vonkajší priemer potrubia D	Popis
172003	M8	13 - 19 mm	Obj.EURO-QUICK Typ-Exp DÄMMGULAST® M8, 1/4" (13-19 mm), pozinkovaná
172004	M8	17 - 23 mm	Obj.EURO-QUICK Typ-Exp DÄMMGULAST® M8, 3/8" (17-23 mm), pozinkovaná
172005	M8	21 - 26 mm	Obj.EURO-QUICK Typ-Exp DÄMMGULAST® M8, 1/2" (21-26 mm), pozinkovaná
172006	M8	26 - 30 mm	Obj.EURO-QUICK Typ-Exp DÄMMGULAST® M8, 3/4" (26-30 mm), pozinkovaná
172007	M8	33 - 37 mm	Obj.EURO-QUICK Typ-Exp DÄMMGULAST® M8, 1" (33-37 mm), pozinkovaná
172008	M8	40 - 44 mm	Obj.EURO-QUICK Typ-Exp DÄMMGULAST® M8, 1.1/4" (40-44 mm), pozinkovaná
172009	M8	48 - 52 mm	Obj.EURO-QUICK Typ-Exp DÄMMGULAST® M8, 1.1/2" (48-52 mm), pozinkovaná
172010	M8	53 - 58 mm	Obj.EURO-QUICK Typ-Exp DÄMMGULAST® M8, 57 mm (53-58 mm), pozinkovaná
172011	M8	60 - 64 mm	Obj.EURO-QUICK Typ-Exp DÄMMGULAST® M8, 2" (60-64 mm), pozinkovaná
172012	M8/M10	67 - 76 mm	Obj.EURO-QUICK Typ-Exp DÄMMGULAST® M8/M10, 70 mm (67-76 mm), pozinkovaná
172013	M8/M10	75 - 81 mm	Obj.EURO-QUICK Typ-Exp DÄMMGULAST® M8/M10, 2.1/2" (75-81 mm), pozinkovaná
172014	M8/M10	83 - 90 mm	Obj.EURO-QUICK Typ-Exp DÄMMGULAST® M8/M10, 83 mm (83-90 mm), pozinkovaná
172015	M8/M10	87 - 95 mm	Obj.EURO-QUICK Typ-Exp DÄMMGULAST® M8/M10, 3" (87-95 mm), pozinkovaná
172016	M8/M10	94 - 104 mm	Obj.EURO-QUICK Typ-Exp DÄMMGULAST® M8/M10, 102 mm (94-104 mm), pozinkovaná
172017	M8/M10	102 - 110 mm	Obj.EURO-QUICK Typ-Exp DÄMMGULAST® M8/M10, 110 mm (102-110 mm), pozinkovaná

Kat. číslo	Montážny závit	Vonkajší priemer potrubia D	Popis
172018	M8/M10	109 - 117 mm	Obj.EURO-QUICK Typ-Exp DÄMMGULAST® M8/M10, 4" (109-117 mm), pozinkovaná
172019	M8/M10	122 - 133 mm	Obj.EURO-QUICK Typ-Exp DÄMMGULAST® M8/M10, 125 mm (122-133 mm), pozinkovaná
172020	M8/M10	128 - 139 mm	Obj.EURO-QUICK Typ-Exp DÄMMGULAST® M8/M10, 133 mm (128-139 mm), pozinkovaná
172021	M8/M10	135 - 145 mm	Obj.EURO-QUICK Typ-Exp DÄMMGULAST® M8/M10, 5" (135-145 mm), pozinkovaná
172022	M8/M10	151 - 162 mm	Obj.EURO-QUICK Typ-Exp DÄMMGULAST® M8/M10, 160 mm (151-162 mm), pozinkovaná
172023	M8/M10	158 - 169 mm	Obj.EURO-QUICK Typ-Exp DÄMMGULAST® M8/M10, 6" (158-169 mm), pozinkovaná
172024	M8/M10	194 - 204 mm	Obj.EURO-QUICK Typ-Exp DÄMMGULAST® M8/M10, 200 mm (194-204 mm), pozinkovaná
172025	M8/M10	214 - 224 mm	Obj.EURO-QUICK Typ-Exp DÄMMGULAST® M8/M10, 8" (214-224 mm), pozinkovaná