Výztuha klzného bodu

Podporná silová objímka 2,3 kN, pozinkovaná



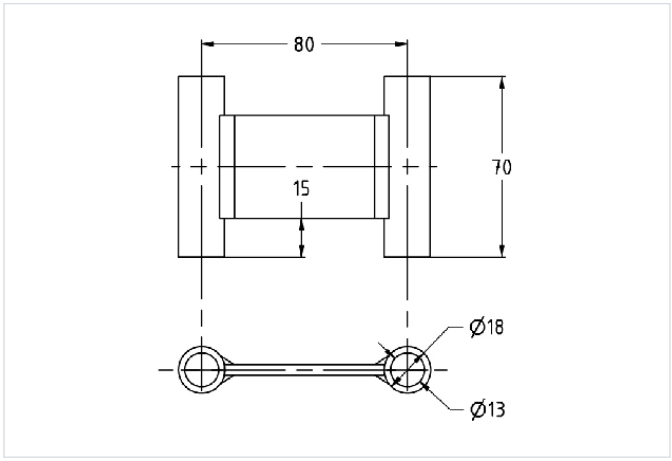

Stručný popis: Podporná silová objímka 2,3 kN, pozinkovaná
Typ výrobku: Príslušenstvo pre Pevné body / klzné uloženia
Povrch: pozinkovaný
Výška: 70 mm
Vonkajší priemer: 18 mm
vnútorný priemer: 13 mm

Aplikácia

- Vystuženie závitových čapov v aplikáciách s posuvnými saňami
- Vystuženie závitových čapov v pevných bodoch
- Možno použiť so závitovými čapmi M10 a M12

Vaše výhody

- Dokonalý doplnok pre posuvné sane 2,3 kN: zaisťuje výrazne lepšiu stabilitu a prenos síl
- Možno kombinovať aj s pevným bodem PHONOLYT 27 dB(A)
- Vysoká nosnosť pri kompaktnej konštrukcii
- Znižuje ohybové namáhanie na čapy
- Bez vnútorného závitu pre všestranné použitie