Strmeň z oceľovej okrúhliny s predĺženou stopkou

zodpovedá norme DIN 3570, tvar A, pozinkovaný



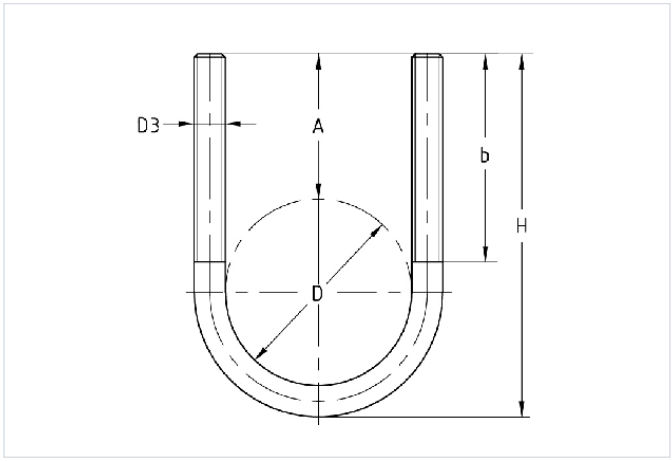

Typ výrobku: Príslušenstvo pre Objímky

Verzie

Kat. číslo	Vonkajší priemer potrubia D	Popis
177621	20 - 22 mm	Strmeň DIN 3570, predĺžený DN 15 (22 mm) M8, tvar A, pozinkovaný
177622	25 - 27 mm	Strmeň DIN 3570, predĺžený DN 20 (27 mm) M8, tvar A, pozinkovaný
177623	30 - 34 mm	Strmeň DIN 3570, predĺžený DN 25 (34 mm) M8, tvar A, pozinkovaný
177624	38 - 43 mm	Strmeň DIN 3570, predĺžený DN 32 (43 mm) M8, tvar A, pozinkovaný
177625	45 - 49 mm	Strmeň DIN 3570, predĺžený DN 40 (49 mm) M8, tvar A, pozinkovaný
177626	57 - 61 mm	Strmeň DIN 3570, predĺžený DN 50 (61 mm) M10, tvar A, pozinkovaný
177627	77 mm	Strmeň DIN 3570, predĺžený DN 65 (77 mm) M10, tvar A, pozinkovaný
177628	89 mm	Strmeň DIN 3570, predĺžený DN 80 (89 mm) M10, tvar A, pozinkovaný
177629	108 - 115 mm	Strmeň DIN 3570, predĺžený DN 100 (115 mm) - M10, tvar A, pozinkovaný
177630	133 - 140 mm	Strmeň DIN 3570, predĺžený DN 125, (140 mm)-M12, tvar A, pozinkovaný
177631	159 - 169 mm	Strmeň DIN 3570, predĺžený DN 150, (169 mm)-M12 x 110 mm; H = 270 mm, tvar A, pozinkovaný
177632	216 - 220 mm	Strmeň DIN3570, predĺžený DN 200 (220 mm) - M16, tvar A, pozinkovaný
177633	267 - 273 mm	Strmeň DIN 3570, predĺžený DN 250 (273 mm) - M20, tvar A, pozinkovaný
177634	318 - 324 mm	Strmeň DIN3570, predĺžený DN300(324mm)-M20, tvar A, pozinkovaný