Priemyselná objímka

pre špirálové kanály, dvojdielna, so žltou gumou DÄMMGULAST®, pozinkovaná



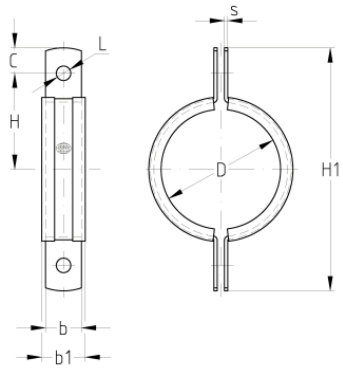

Typ výrobku: VZT objímka
Zvukovoizolačná vložka: DÄMMGULAST® žltá

Aplikácia

- Ideálne vhodná na upevnenie VZT potrubia

Vaše výhody

- Osvedčená dvojdielna konštrukcia na upevnenie na lamely uzáveru
- Prispôsobené rozmerom špirálového potrubia
- Mnohostranné možnosti pripevnenia pomocou skrutiek so šesťhrannou hlavou a matíc, ako aj listových matíc alebo skrutiek s okom MÜPRO
- Upevnenie pomocou závitových tyčí zasunutých do otvorov v lamelách uzáveru

Verzie

Kat. číslo	Menovitá svetlosť	Popis
120111	80 mm	Dvojdielna závesná objímka IRS pre špirálové potrubie 80 mm, DÄMMGULAST® žltá, pozinkovaná
119888	100 mm	Dvojdielna závesná objímka IRS pre špirálové potrubie 100 mm, DÄMMGULAST® žltá, pozinkovaná
119904	112 mm	Dvojdielna závesná objímka IRS pre špirálové potrubie 112 mm, DÄMMGULAST® žltá, pozinkovaná
119916	125 mm	Dvojdielna závesná objímka IRS pre špirálové potrubie 125 mm, DÄMMGULAST® žltá, pozinkovaná
119924	140 mm	Dvojdielna závesná objímka IRS pre špirálové potrubie 140 mm, DÄMMGULAST® žltá, pozinkovaná
119928	150 mm	Dvojdielna závesná objímka IRS pre špirálové potrubie 150 mm, DÄMMGULAST® žltá, pozinkovaná
119936	160 mm	Dvojdielna závesná objímka IRS pre špirálové potrubie 160 mm, DÄMMGULAST® žltá, pozinkovaná
119952	180 mm	Dvojdielna závesná objímka IRS pre špirálové potrubie 180 mm, DÄMMGULAST® žltá, pozinkovaná
119963	200 mm	Dvojdielna závesná objímka IRS pre špirálové potrubie 200 mm, DÄMMGULAST® žltá, pozinkovaná
119971	224 mm	Dvojdielna závesná objímka IRS pre špirálové potrubie 224 mm, DÄMMGULAST® žltá, pozinkovaná
119980	250 mm	Dvojdielna závesná objímka IRS pre špirálové potrubie 250 mm, DÄMMGULAST® žltá, pozinkovaná
119983	280 mm	Dvojdielna závesná objímka IRS pre špirálové potrubie 280 mm, DÄMMGULAST® žltá, pozinkovaná
119987	300 mm	Dvojdielna závesná objímka IRS pre špirálové potrubie 300 mm, DÄMMGULAST® žltá, pozinkovaná
119996	315 mm	Dvojdielna závesná objímka IRS pre špirálové potrubie 315 mm, DÄMMGULAST® žltá, pozinkovaná
120012	355 mm	Dvojdielna závesná objímka IRS pre špirálové potrubie 355 mm, DÄMMGULAST® žltá, pozinkovaná
120020	400 mm	Dvojdielna závesná objímka IRS pre špirálové potrubie 400 mm, DÄMMGULAST® žltá, pozinkovaná
120032	450 mm	Dvojdielna závesná objímka IRS pre špirálové potrubie 450 mm, DÄMMGULAST® žltá, pozinkovaná
120048	500 mm	Dvojdielna závesná objímka IRS pre špirálové potrubie 500 mm, DÄMMGULAST® žltá, pozinkovaná
120063	560 mm	Dvojdielna závesná objímka IRS pre špirálové potrubie 560 mm, DÄMMGULAST® žltá, pozinkovaná
120079	630 mm	Dvojdielna závesná objímka IRS pre špirálové potrubie 630 mm, DÄMMGULAST® žltá, pozinkovaná
120091	710 mm	Dvojdielna závesná objímka IRS pre špirálové potrubie 710 mm, DÄMMGULAST® žltá, pozinkovaná

Kat. číslo	Menovitá svetlosť	Popis
120107	800 mm	Dvojdielna závesná objímka IRS pre špirálové potrubie 800 mm, DÄMMGULAST® žltá, pozinkovaná
120123	900 mm	Dvojdielna závesná objímka IRS pre špirálové potrubie 900 mm, DÄMMGULAST® žltá, pozinkovaná
119884	1000 mm	Dvojdielna závesná objímka IRS pre špirálové potrubie 1000 mm, DÄMMGULAST® žltá, pozinkovaná
119900	1120 mm	Dvojdielna závesná objímka IRS pre špirálové potrubie 1120 mm, DÄMMGULAST® žltá, pozinkovaná
119911	1250 mm	Dvojdielna závesná objímka IRS pre špirálové potrubie 1250 mm, DÄMMGULAST® žltá, pozinkovaná