# Objímka s montážnym závitom, pre ťažké uloženia

so žltou vložkou DÄMMGULAST®, nerez



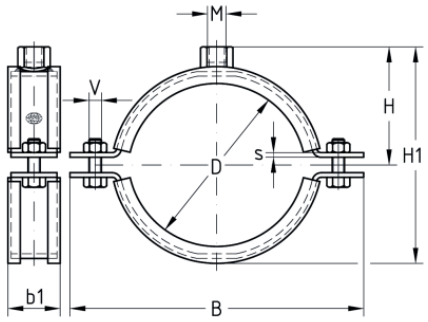


**Typ výrobku:** Objímky pre vysoké zaťaženie
**Zvukovoizolačná vložka:** DÄMMGULAST® žltá
**Útlm hluku v priemere o:** 22 dB(A)

## Aplikácia

- Pre upevnenie potrubia na stavbách priemyselných objektov, ďalej v oblastiach klimatizácie, sanity, a pri inštalácii ťažkých potrubí
- Používa sa v oblastiach so zvýšenými požiadavkami na protihlukovú ochranu
- Upevnenie potrubia vo vnútorných aj vonkajších priestoroch

## Vaše výhody

- Spevnené uzatváracie skrutky pre vysokú nosnosť
- Zvýšená medza pevnosti vďaka väčšiemu prierezu materiálu
- Žltá tlmiaca vložka DÄMMGULAST®: zlepšenie úrovne hluku v priemere až o 22 dB(A)

## Verzie

| Kat. číslo | Povrch | Rozsah upínania | Popis |
|---|---|---|---|
| 121907 | V2A | 45 - 52 mm | Objímka V2A pre ťažké uloženie, so žltou vložkou DÄMMGULAST®, montážny závit M12, 1.1/2" (45-52 mm) |
| 122091 | V2A | 56 - 64 mm | Objímka V2A pre ťažké uloženie, so žltou vložkou DÄMMGULAST®, montážny závit M12, 2" (56-64 mm) |
| 122103 | V2A | 72 - 80 mm | Objímka V2A pre ťažké uloženie, so žltou vložkou DÄMMGULAST®, montážny závit M12, 21/2" (72-80 mm) |
| 122258 | V2A | 88 - 92 mm | Objímka V2A pre ťažké uloženie, so žltou vložkou DÄMMGULAST®, montážny závit M12, 3" (88-92 mm) |
| 121953 | V2A | 110 - 114 mm | Objímka V2A pre ťažké uloženie, so žltou vložkou DÄMMGULAST®, montážny závit M12, 110 mm (110-114 mm) |
| 122345 | V2A | 112 - 116 mm | Objímka V2A pre ťažké uloženie, so žltou vložkou DÄMMGULAST®, montážny závit M12, 4" (112-116 mm) |
| 122010 | V2A | 133 - 137 mm | Objímka V2A pre ťažké uloženie, so žltou vložkou DÄMMGULAST®, montážny závit M12, 133 mm (133-137 mm) |
| 122425 | V2A | 137 - 145 mm | Objímka V2A pre ťažké uloženie, so žltou vložkou DÄMMGULAST®, montážny závit M12, 5" (137-145 mm) |
| 122044 | V2A | 159 - 165 mm | Objímka V2A pre ťažké uloženie, so žltou vložkou DÄMMGULAST®, montážny závit M12, 160 mm (159-165 mm) |
| 122469 | V2A | 164 - 170 mm | Objímka V2A pre ťažké uloženie, so žltou vložkou DÄMMGULAST®, montážny závit M12, 6" (164-170 mm) |
| 122119 | V2A | 193 - 203 mm | Objímka V2A pre ťažké uloženie, so žltou vložkou DÄMMGULAST®, montážny závit M12, 200 mm (193-203 mm) |

| Kat. číslo | Povrch | Rozsah upínania | Popis |
|---|---|---|---|
| 122147 | V2A | 208 - 214 mm | Objímka V2A pre ťažké uloženie, so žltou vložkou DÄMMGULAST®, montážny závit M12, 212 mm (208-214 mm) |
| 122159 | V2A | 217 - 224 mm | Objímka V2A pre ťažké uloženie, so žltou vložkou DÄMMGULAST®, montážny závit M12, 219,1 mm (217-224 mm) |
| 122210 | V2A | 244 - 254 mm | Objímka V2A pre ťažké uloženie, so žltou vložkou DÄMMGULAST®, montážny závit M12, 250 mm (244-254 mm) |
| 122226 | V2A | 267 - 273 mm | Objímka V2A pre ťažké uloženie, so žltou vložkou DÄMMGULAST®, montážny závit M12, 267 mm (267-273 mm) |
| 122246 | V2A | 278 - 282 mm | Objímka V2A pre ťažké uloženie, so žltou vložkou DÄMMGULAST®, montážny závit M12, 280 mm (278-282 mm) |
| 122290 | V2A | 313 - 318 mm | Objímka V2A pre ťažké uloženie, so žltou vložkou DÄMMGULAST®, montážny závit M12, 315 mm (313-318 mm) |
| 122298 | V2A | 320 - 326 mm | Objímka V2A pre ťažké uloženie, so žltou vložkou DÄMMGULAST®, montážny závit M12, 323,9 mm (320-326 mm) |
| 122321 | V2A | 353 - 360 mm | Objímka V2A pre ťažké uloženie, so žltou vložkou DÄMMGULAST®, montážny závit M12, 355 mm (353-360 mm) |
| 121323 | V4A | 45 - 52 mm | Objímka V4A pre ťažké uloženie, so žltou vložkou DÄMMGULAST®, montážny závit M12, 1.1/2" (45-52 mm) |
| 121339 | V4A | 56 - 64 mm | Objímka V4A pre ťažké uloženie, so žltou vložkou DÄMMGULAST®, montážny závit M12, 2" (56-64 mm) |
| 121343 | V4A | 72 - 80 mm | Objímka V4A pre ťažké uloženie, so žltou vložkou DÄMMGULAST®, montážny závit M12, 21/2" (72-80 mm) |
| 121371 | V4A | 88 - 92 mm | Objímka V4A pre ťažké uloženie, so žltou vložkou DÄMMGULAST®, montážny závit M12, 3" (88-92 mm) |
| 121327 | V4A | 110 - 114 mm | Objímka V4A pre ťažké uloženie, so žltou vložkou DÄMMGULAST®, montážny závit M12, 110 mm (110-114 mm) |
| 121387 | V4A | 112 - 116 mm | Objímka V4A pre ťažké uloženie, so žltou vložkou DÄMMGULAST®, montážny závit M12, 4" (112-116 mm) |
| 121331 | V4A | 133 - 137 mm | Objímka V4A pre ťažké uloženie, so žltou vložkou DÄMMGULAST®, montážny závit M12, 133 mm (133-137 mm) |
| 121391 | V4A | 137 - 145 mm | Objímka V4A pre ťažké uloženie, so žltou vložkou DÄMMGULAST®, montážny závit M12, 5" (137-145 mm) |
| 121335 | V4A | 159 - 165 mm | Objímka V4A pre ťažké uloženie, so žltou vložkou DÄMMGULAST®, montážny závit M12, 160 mm (159-165 mm) |
| 121394 | V4A | 164 - 170 mm | Objímka V4A pre ťažké uloženie, so žltou vložkou DÄMMGULAST®, montážny závit M12, 6" (164-170 mm) |
| 121346 | V4A | 193 - 203 mm | Objímka V4A pre ťažké uloženie, so žltou vložkou DÄMMGULAST®, montážny závit M12, 200 mm (193-203 mm) |
| 121350 | V4A | 208 - 214 mm | Objímka V4A pre ťažké uloženie, so žltou vložkou DÄMMGULAST®, montážny závit M12, 212 mm (208-214 mm) |
| 121354 | V4A | 217 - 224 mm | Objímka V4A pre ťažké uloženie, so žltou vložkou DÄMMGULAST®, montážny závit M12, 219,1 mm (217-224 mm) |
| 121358 | V4A | 244 - 254 mm | Objímka V4A pre ťažké uloženie, so žltou vložkou DÄMMGULAST®, montážny závit M12, 250 mm (244-254 mm) |
| 121362 | V4A | 267 - 273 mm | Objímka V4A pre ťažké uloženie, so žltou vložkou DÄMMGULAST®, montážny závit M12, 267 mm (267-273 mm) |
| 121367 | V4A | 278 - 282 mm | Objímka V4A pre ťažké uloženie, so žltou vložkou DÄMMGULAST®, montážny závit M12, 280 mm (278-282 mm) |
| 121375 | V4A | 313 - 318 mm | Objímka V4A pre ťažké uloženie, so žltou vložkou DÄMMGULAST®, montážny závit M12, 315 mm (313-318 mm) |
| 121379 | V4A | 320 - 326 mm | Objímka V4A pre ťažké uloženie, so žltou vložkou DÄMMGULAST®, montážny závit M12, 323,9 mm (320-326 mm) |
| 121383 | V4A | 353 - 360 mm | Objímka V4A pre ťažké uloženie, so žltou vložkou DÄMMGULAST®, montážny závit M12, 355 mm (353-360 mm) |