Upevňovacie systémy a tlmenie vibrácií › Objímky › Objímky

Objímka s montážnym závitom, pre ťažké uloženia

s červenou vložkou DÄMMGULAST®, pozinkovaná



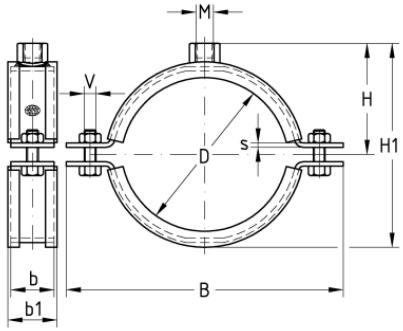

Typ výrobku: Objímky pre vysoké zaťaženie
Zvukovoizolačná vložka: DÄMMGULAST® červená
Útlm hluku v priemere o: 24 dB(A)

Aplikácia

- V kombinácii s klzným uložením vhodná aj pre potrubie s dynamickým zaťažením
- Vhodná na upevnenie potrubia pri stavbách priemyselných zariadení
- Vhodná na upevnenie potrubia, ako sú rozvody pary horúcej vody, ako aj potrubia pre teplonosné oleje
- Upevnenie potrubia v priestoroch so zvýšenou teplotou
- Upevnenie potrubia v interiéri

Vaše výhody

- Osvedčená dvojdielna objímka so spevneným prierezom
- Spevnené uzatváracie skrutky pre vysokú nosnosť
- Vysoko pevný zvar po celom obvode montážnej matice
- Červená vložka DÄMMGULAST®, teplotne odolná protihluková tlmiaca vložka do +200 °C
- zlepšenie úrovne hluku v priemere až o 24 dB(A)
- Schválenie VdS - Ochrana proti poškodeniu pre upevnenie sprinklerov

Verzie

Kat. číslo	Montážny závit	Rozsah upínania	Popis
124422	M8	20 - 26 mm	Objímka pre ťažké uloženie, s červenou vložkou DÄMMGULAST®, mont. závit M8, 1/2" (20-26 mm), so schválením VdS, pozinkovaná
124425	M8	25 - 28 mm	Objímka pre ťažké uloženie, s červenou vložkou DÄMMGULAST®, mont. závit M8, 3/4" (25-28 mm), so schválením VdS, pozinkovaná
124430	M8	30 - 35 mm	Objímka pre ťažké uloženie, s červenou vložkou DÄMMGULAST®, mont. závit M8, 1" (30-35 mm), so schválením VdS, pozinkovaná
124434	M8	40 - 43 mm	Objímka pre ťažké uloženie, s červenou vložkou DÄMMGULAST®, mont. závit M8, 1.1/4" (40-43 mm), so schválením VdS, pozinkovaná
124438	M8	48 - 54 mm	Objímka pre ťažké uloženie, s červenou vložkou DÄMMGULAST®, mont. závit M8, 1.1/2" (48-54 mm), so schválením VdS, pozinkovaná
124442	M8	57 - 64 mm	Objímka pre ťažké uloženie, s červenou vložkou DÄMMGULAST®, mont. závit M8, 2" (57-64 mm), so schválením VdS, pozinkovaná
124302	M10	68 - 72 mm	Objímka pre ťažké uloženie, s červenou vložkou DÄMMGULAST®, mont. závit M10, 70 mm (68-72 mm), so schválením VdS, pozinkovaná
124306	M10	72 - 80 mm	Objímka pre ťažké uloženie, s červenou vložkou DÄMMGULAST®, mont. závit M10, 2.1/2" (72-80 mm), so schválením VdS, pozinkovaná
124311	M10	82 - 86 mm	Objímka pre ťažké uloženie, s červenou vložkou DÄMMGULAST®, mont. závit M10, 83 mm (82-86 mm), so schválením VdS, pozinkovaná

Kat. číslo	Montážny závit	Rozsah upínania	Popis
124315	M10	88 - 92 mm	Objímka pre ťažké uloženie, s červenou vložkou DÄMMGULAST®, mont. závit M10, 3" (88-92 mm), so schválením VdS, pozinkovaná
124283	M10	99 - 103 mm	Objímka pre ťažké uloženie, s červenou vložkou DÄMMGULAST®, mont. závit M10, 102 mm (99-103 mm), so schválením VdS, pozinkovaná
124287	M10	108 - 118 mm	Objímka pre ťažké uloženie, s červenou vložkou DÄMMGULAST®, mont. závit M10, 4" (108-118 mm), so schválením VdS, pozinkovaná
124331	M12	125 - 130 mm	Objímka pre ťažké uloženie, s červenou vložkou DÄMMGULAST®, mont. závit M12, 125 mm (125-130 mm), so schválením VdS, pozinkovaná
124339	M12	131 - 137 mm	Objímka pre ťažké uloženie, s červenou vložkou DÄMMGULAST®, mont. závit M12, 133 mm (131-137 mm), so schválením VdS, pozinkovaná
124343	M12	138 - 144 mm	Objímka pre ťažké uloženie, s červenou vložkou DÄMMGULAST®, mont. závit M12, 5" (138-144 mm), so schválením VdS, pozinkovaná
124347	M12	159 - 168 mm	Objímka pre ťažké uloženie, s červenou vložkou DÄMMGULAST®, mont. závit M12, 160 mm (159-168 mm), so schválením VdS, pozinkovaná
124359	M12	164 - 170 mm	Objímka pre ťažké uloženie, s červenou vložkou DÄMMGULAST®, mont. závit M12, 6" (164-170 mm), so schválením VdS, pozinkovaná