Upevňovacie systémy a tlmenie vibrácií › Objímky › Objímky

Objímka s montážnym závitom, pre ťažké uloženia

bez vložky, žiarovo zinkované



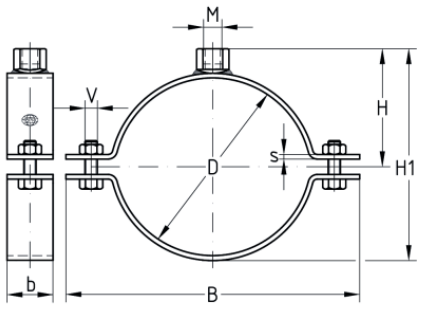

Typ výrobku: Objímky pre vysoké zaťaženie
Zvukovoizolačná vložka: Bez vložky
Schválenie DNV: Áno

Aplikácia

- Vhodná na upevnenie potrubia pri stavbách priemyselných zariadení
- Vhodná na použitie vo vonkajších priestoroch

Vaše výhody

- Vysoko pevný zvar po celom obvode montážnej matice
- Osvedčená dvojdielna objímka so spevneným prierezom
- Spevnené uzatváracie skrutky pre vysokú nosnosť
- Vynikajúca odolnosť proti korózii

Verzie

Kat. číslo	Montážny závit	Rozsah upínania	Popis
170699	M10	14 - 18 mm	Objímka SRS sA oE, M10, 3/8" (14-18 mm), žiarovo pozinkovaná
170700	M10	20 - 22 mm	Objímka SRS sA oE, M10, 1/2" (20-22 mm), žiarovo pozinkovaná
170701	M10	25 - 28 mm	Objímka SRS sA oE, M10, 3/4" (25-28 mm), žiarovo pozinkovaná
170702	M10	31 - 35 mm	Objímka SRS sA oE, M10, 1" (31-35 mm), žiarovo pozinkovaná
170703	M10	36 - 39 mm	Objímka SRS sA oE, M10, 38 mm (36-39 mm), žiarovo pozinkovaná
170704	M10	40 - 43 mm	Objímka SRS sA oE, M10, 1.1/4" (40-43 mm), žiarovo pozinkovaná
170705	M10	48 - 52 mm	Objímka SRS sA oE, M10, 1.1/2" (48-52 mm), žiarovo pozinkovaná
170706	M10	53 - 57 mm	Objímka SRS sA oE, M10, 57 mm (53-57 mm), žiarovo pozinkovaná
170707	M10	58 - 61 mm	Objímka SRS sA oE, M10, 2" (58-61 mm), žiarovo pozinkovaná
170708	M10	68 - 73 mm	Objímka SRS sA oE, M10, 70 mm (68-73 mm), žiarovo pozinkovaná
170709	M10	73 - 78 mm	Objímka SRS sA oE, M10, 2.1/2" (73-78 mm), žiarovo pozinkovaná
170710	M10	80 - 85 mm	Objímka SRS sA oE, M10, 83 mm (80-85 mm), žiarovo pozinkovaná
170711	M10	85 - 90 mm	Objímka SRS sA oE, M10, 3" (85-90 mm), žiarovo pozinkovaná
170712	M12	98 - 104 mm	Objímka SRS sA oE, M12, 102 mm (98-104 mm), žiarovo pozinkovaná
170713	M12	108 - 116 mm	Objímka SRS sA oE, M12, 4" (108-116 mm), žiarovo pozinkovaná
170714	M12	124 - 130 mm	Objímka SRS sA oE, M12, 125 mm (124-130 mm), žiarovo pozinkovaná
170715	M12	133 - 140 mm	Objímka SRS sA oE, M12, 5" (133-140 mm), žiarovo pozinkovaná
170716	M12	149 - 155 mm	Objímka SRS sA oE, M12, 154 mm (149-155 mm), žiarovo pozinkovaná
170717	M12	160 - 169 mm	Objímka SRS sA oE, M12, 6" (160-169 mm), žiarovo pozinkovaná

Kat. číslo	Montážny závit	Rozsah upínania	Popis
170718	M12	175 - 180 mm	Objímka SRS sA oE, M12, 180 mm (175-180 mm), žiarovo pozinkovaná
170719	M12	188 - 194 mm	Objímka SRS sA oE, M12, 192 mm (188-194 mm), žiarovo pozinkovaná
170720	M12	198 - 204 mm	Objímka SRS sA oE, M12, 200 mm (198-204 mm), žiarovo pozinkovaná
170721	M12	208 - 214 mm	Objímka SRS sA oE, M12, 212 mm (208-214 mm), žiarovo pozinkovaná
170722	M12	218 - 224 mm	Objímka SRS sA oE, M12, 8" (218-224 mm), žiarovo pozinkovaná
170723	M12	221 - 227 mm	Objímka SRS sA oE, M12, 225 mm (221-227 mm), žiarovo pozinkovaná
170724	M12	246 - 252 mm	Objímka SRS sA oE, M12, 250 mm (246-252 mm), žiarovo pozinkovaná
170725	M12	269 - 275 mm	Objímka SRS sA oE, M12, 10" (269-275 mm), žiarovo pozinkovaná
170726	M12	276 - 282 mm	Objímka SRS sA oE, M12, 280 mm (276-282 mm), žiarovo pozinkovaná
170727	M12	298 - 304 mm	Objímka SRS sA oE, M12, 302 mm (298-304 mm), žiarovo pozinkovaná
170728	M12	311 - 318 mm	Objímka SRS sA oE, M12, 315 mm (311-318 mm), žiarovo pozinkovaná
170729	M12	320 - 326 mm	Objímka SRS sA oE, M12, 12" (320-326 mm), žiarovo pozinkovaná
170730	M12	326 - 332 mm	Objímka SRS sA oE, M12, 330 mm (326-332 mm), žiarovo pozinkovaná
170731	M12	351 - 357 mm	Objímka SRS sA oE, M12, 355 mm (351-357 mm), žiarovo pozinkovaná
170732	M12	366 - 372 mm	Objímka SRS sA oE, M12, 370 mm (366-372 mm), žiarovo pozinkovaná
170733	M12	396 - 402 mm	Objímka SRS sA oE, M12, 400 mm (396-402 mm), žiarovo pozinkovaná
170734	M12	402 - 408 mm	Objímka SRS sA oE, M12, 406 mm (402-408 mm), žiarovo pozinkovaná
170735	M12	453 - 459 mm	Objímka SRS sA oE, M12, 457 mm (453-459 mm), žiarovo pozinkovaná
170736	M12	503 - 510 mm	Objímka SRS sA oE, M12, 508 mm (503-510 mm), žiarovo pozinkovaná
170737	M16	133 - 140 mm	Objímka SRS sA oE, M16, 5" (133-140 mm), žiarovo pozinkovaná
170738	M16	149 - 155 mm	Objímka SRS sA oE, M16, 154 mm (149-155 mm), žiarovo pozinkovaná
170739	M16	160 - 169 mm	Objímka SRS sA oE, M16, 6" (160-169 mm), žiarovo pozinkovaná
170740	M16	175 - 180 mm	Objímka pre ťažké uloženie bez vložky M16, 180 mm (175-180 mm), žiarovo zinkovaná
170741	M16	188 - 194 mm	Objímka SRS sA oE, M16, 192 mm (188-194 mm), žiarovo pozinkovaná
170742	M16	198 - 204 mm	Objímka SRS sA oE, M16, 200 mm (198-204 mm), žiarovo pozinkovaná
170743	M16	208 - 214 mm	Objímka SRS sA oE, M16, 212 mm (208-214 mm), žiarovo pozinkovaná
170744	M16	218 - 224 mm	Objímka SRS sA oE, M16, 8" (218-224 mm), žiarovo pozinkovaná
170745	M16	221 - 227 mm	Objímka SRS sA oE, M16, 225 mm (221-227 mm), žiarovo pozinkovaná
170746	M16	246 - 252 mm	Objímka SRS sA oE, M16, 250 mm (246-252 mm), žiarovo pozinkovaná
170747	M16	269 - 275 mm	Objímka SRS sA oE, M16, 10" (269-275 mm), žiarovo pozinkovaná
170748	M16	276 - 282 mm	Obj.SRS ťažké vyhotovenie, 40x4 bez gumy, M16, 280 mm (276-282 mm), žiarovo pozinkovaná
170749	M16	298 - 304 mm	Objímka SRS sA oE, M16, 302 mm (298-304 mm), žiarovo pozinkovaná
170750	M16	311 - 318 mm	Objímka SRS sA oE, M16, 315 mm (311-318 mm), žiarovo pozinkovaná
170751	M16	320 - 326 mm	Objímka SRS sA oE, M16, 12" (320-326 mm), žiarovo pozinkovaná
170752	M16	326 - 332 mm	Objímka SRS sA oE, M16, 330 mm (326-332 mm), žiarovo pozinkovaná
170753	M16	351 - 357 mm	Objímka SRS sA oE, M16, 355 mm (351-357 mm), žiarovo pozinkovaná
170754	M16	366 - 372 mm	Objímka SRS sA oE, M16, 370 mm (366-372 mm), žiarovo pozinkovaná
170755	M16	396 - 402 mm	Objímka SRS sA oE, M16, 400 mm (396-402 mm), žiarovo pozinkovaná
170756	M16	402 - 408 mm	Objímka SRS sA oE, M16, 406 mm (402-408 mm), žiarovo pozinkovaná
170757	M16	453 - 459 mm	Objímka SRS sA oE, M16, 457 mm (453-459 mm), žiarovo pozinkovaná
170758	M16	503 - 510 mm	Objímka SRS sA oE, M16, 508 mm (503-510 mm), žiarovo pozinkovaná