# ISO-objímka typ 170 EX

pozinkovaný



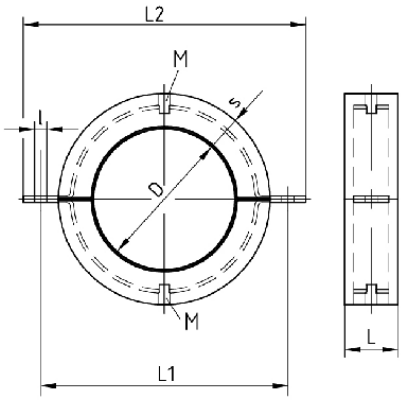


**Typ výrobku:** Nízkoteplotné potrubné objímky
**Zvukovoizolačná vložka:** Bez vložky

## Aplikácia

- Teplotne odizolované upevnenie potrubia v chladiacich aplikáciách
- Ideálne vhodné na upevnenie potrubia vetrania a klimatizácie, chladenia a rozvodu studenej vody
- Stabilné izolačné teleso pre vysoké zaťaženia

## Vaše výhody

- Vonkajšie spojovacie lamely (bez skrutiek)
- Naviac s metrickým montážnym závitom na oboch stranách
- Vysoký odpor proti difúzii vodných pár
- S kaučukovou vložkou na potrubí a na deliacich plochách ISO-objímky, tým pádom netreba použiť PU-izolačný materiál
- Najlepšie vhodné na rozdelenie jednotlivých úsekov potrubia pri použití paropriepustných izolačných materiálov (minerálne vlákno)

## Verzie

| Kat. číslo | Vonkajší priemer potrubia D | Hrúbka izolácie | Popis |
|---|---|---|---|
| **111173** | 114,3 mm | 40 mm | Izol. objímka typ 170 EX, vl. PU 40/60 mm, M10, 4" (114,3 mm), pozinkovaná |
| **111175** | 133 mm | 40 mm | Izol. objímka typ 170 EX, vl. PU 40/60 mm, M10, 133 mm, pozinkovaná |
| **111177** | 139,7 mm | 40 mm | Izol. objímka typ 170 EX, vl. PU 40/60 mm, M10, 5" (139,7 mm), pozinkovaná |
| **111179** | 159 mm | 40 mm | Izol. objímka typ 170 EX, vl. PU 40/60 mm, M12, 159 mm, pozinkovaná |
| **111181** | 168,3 mm | 40 mm | Izol. objímka typ 170 EX, vl. PU 40/60 mm, M12, 6" (168,3 mm), pozinkovaná |
| **111183** | 219,1 mm | 40 mm | Izol. objímka typ 170 EX, vl. PU 40/100 mm, M16, 8" (219,1 mm), pozinkovaná |
| **111187** | 273 mm | 40 mm | Izol. objímka typ 170 EX, vl. PU 40/100 mm, M16, 10" (273 mm), pozinkovaná |
| **111191** | 323,9 mm | 40 mm | Izol. objímka typ 170 EX, vl. PU 40/100 mm, M20, 12" (323,9 mm), pozinkovaná |
| **111199** | 406,4 mm | 40 mm | Izol. objímka typ 170 EX, vl. PU 40/120 mm, M24, 16" (406,4 mm), pozinkovaná |
| **111185** | 219,1 mm | 60 mm | Izol. objímka typ 170 EX, vl. PU 60/100 mm, M16, 8" (219,1 mm), pozinkovaná |
| **111189** | 273 mm | 60 mm | Izol. objímka typ 170 EX, vl. PU 60/100 mm, M16, 10" (273 mm), pozinkovaná |
| **111193** | 323,9 mm | 60 mm | Izol. objímka typ 170 EX, vl. PU 60/100 mm, M20, 12" (323,9 mm), pozinkovaná |
| **111195** | 355,6 mm | 60 mm | Izol. objímka typ 170 EX, vl. PU 60/100 mm, M20, 14" (355,6 mm), pozinkovaná |
| **111197** | 368 mm | 60 mm | Izol. objímka typ 170 EX, vl. PU 60/120 mm, M20, 368 mm, pozinkovaná |
| **111201** | 406,4 mm | 60 mm | Izol. objímka typ 170 EX, vl. PU 60/120 mm, M20, 16" (406,4 mm), pozinkovaná |
| **111203** | 457,2 mm | 60 mm | Izol. objímka typ 170 EX, vl. PU 60/120 mm, M24, 18" (457,2 mm), pozinkovaná |
| **111205** | 508 mm | 60 mm | Izol. objímka typ 170 EX, vl. PU 60/120 mm, M24, 20" (508 mm), pozinkovaná |
| **111207** | 609,6 mm | 60 mm | Izol. objímka typ 170 EX, vl. PU 60/140 mm, M24, 24" (609,6 mm), pozinkovaná |