Upevňovacie systémy a tlmenie vibrácií › Objímky › Objímky

Dvojdržiak VARIO

pre bezpečnostný klip, s vnútorným závitom, pozinkovaný



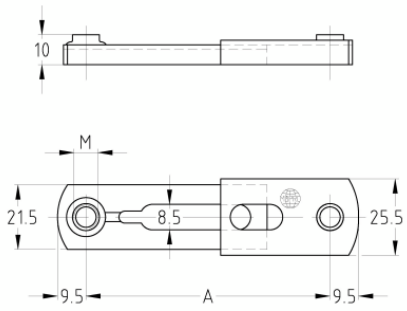

Typ výrobku: Príslušenstvo pre Objímky

Verzie

Kat. číslo	Rozsah nastavenia	Popis
107248	40 - 80 mm	Dvojdržiak VARIO so závitom M8, 40-80 mm, pozinkovaný
107249	50 - 95 mm	Dvojdržiak VARIO so závitom M8, 50-95 mm, pozinkovaný
107247	60 - 105 mm	Dvojdržiak VARIO so závitom M8, 60-105 mm, pozinkovaný