Upevňovacie systémy a tlmenie vibrácií › Montážne diely › Montážne diely

Závitové čapy s ľavým a pravým závitom

pre napínacie zámky, pozinkované



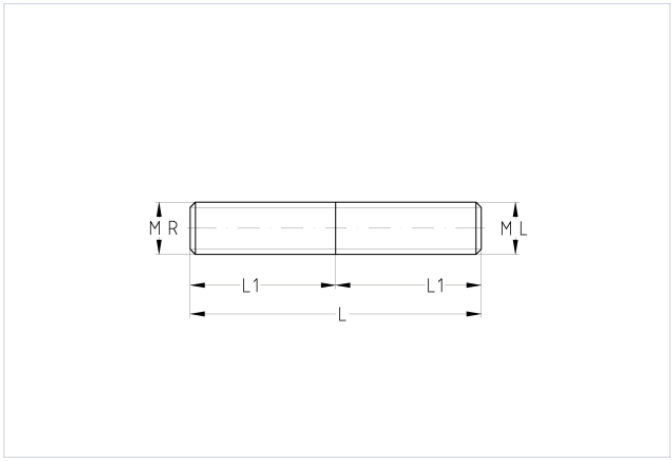

Typ výrobku: Závitové diely

Verzie

Kat. číslo	Závit	Dĺžka	Popis
114226	M8	50 mm	Závitový čap, M8 x 50 mm, pozinkovaný, ľavý a pravý závit
113840	M10	60 mm	Závitový čap, M10 x 60 mm, pozinkovaný, ľavý a pravý závit
113992	M12	70 mm	Závitový čap, M12 x 70 mm, pozinkovaný, ľavý a pravý závit
113921	M12	150 mm	Závitový čap, M12 x 150 mm, pozinkovaný, ľavý a pravý závit
114040	M16	210 mm	Závitový čap, M16 x 210 mm, pozinkovaný, ľavý a pravý závit