Upevňovacie systémy a tlmenie vibrácií › Montážne diely › Montážne diely

Základové dosky so šesťhrannou maticou

pozinkovaný



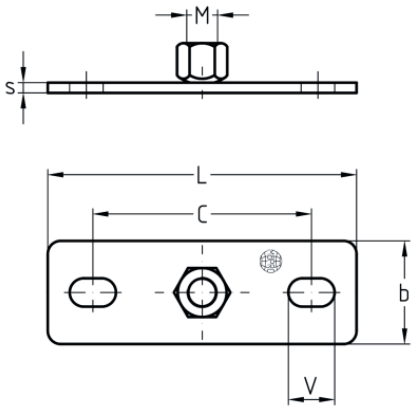

Typ výrobku: Základové dosky
Materiál: Oceľ
Povrch: pozinkovaný

Verzie

Kat. číslo	Závit	Veľkosť	Popis
112407	M8	1	Pätná doska veľ. 1, M8, pozinkovaná
112395	M10	1	Pätná doska veľ. 1, M10, pozinkovaná
112401	M12	1	Pätná doska veľ. 1, M12, pozinkovaná
112467	M8	2	Pätná doska veľ. 2, M8, pozinkovaná
112451	M10	2	Pätná doska veľ. 2, M10, pozinkovaná
112459	M12	2	Pätná doska veľ. 2, M12, pozinkovaná
112463	M16	2	Pätná doska veľ. 2, M16, pozinkovaná