Upevňovacie systémy a tlmenie vibrácií › Montážne diely › Montážne diely

Základové dosky s mufnou

okolo obvarené, s dvoma podlhovastými otvormi, nerez



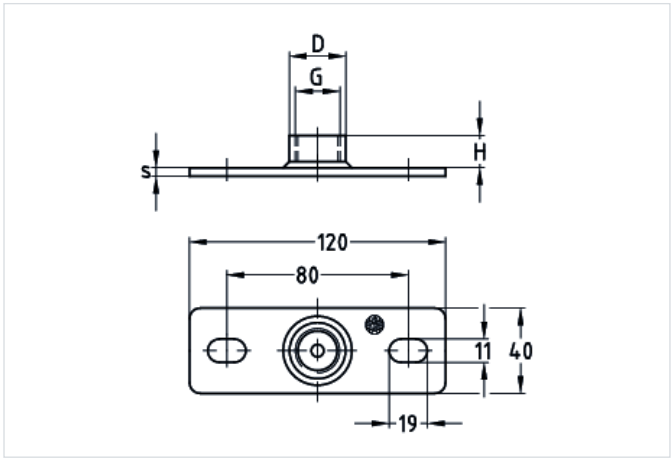

Typ výrobku: Základové dosky
Materiál: V2A
Rozmery s: 4 mm

Verzie

Kat. číslo	Závit	Povrch	Popis
112431	½″	V2A	Pätná doska V2A, veľ. 2 s navarenou mufnou 1/2"
112441	¾″	V2A	Pätná doska V2A, veľ. 2 s navarenou mufnou 3/4"
112429	1″	V2A	Pätná doska V2A, veľ. 2 s navarenou mufnou 1"
112411	½″	V4A	Pätná doska V4A, veľ. 2 s navarenou mufnou 1/2"
112413	¾″	V4A	Pätná doska V4A, veľ. 2 s navarenou mufnou 3/4"
112409	1″	V4A	Pätná doska V4A, veľ. 2 s navarenou mufnou 1"