Upevňovacie systémy a tlmenie vibrácií › Montážne diely › Montážne diely

Základové dosky s mufnou

celoobvodovo navarené, so štyrmi upevňovacími otvormi, pozinkované

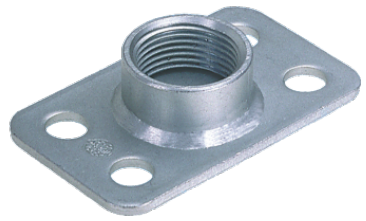

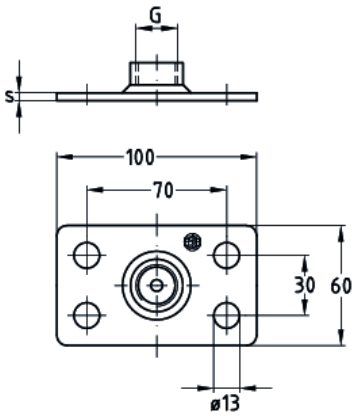

Typ výrobku: Základové dosky

Verzie

Kat. číslo	Závit	Popis
112825	½″	Základová doska v.3, zvýšené zvarované puzdro, mufna 1/2" pozinkovaná
112829	¾″	Základová doska v.3, zvýšené zvarované puzdro, mufna 3/4" pozinkovaná
112817	1″	Základová doska v.3, zvýšené zvarované puzdro, mufna 1", pozinkovaná