Upevňovacie systémy a tlmenie vibrácií › Montážne diely › Montážne diely

Základové dosky s mufnou

celoobvodovo navarené, pozinkované



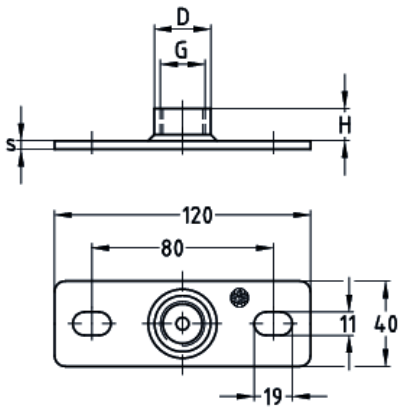

Typ výrobku: Základové dosky

Verzie

Kat. číslo	Závit	Popis
112807	½″	Pätná doska zvýšená, veľ. 2, s navarenou mufnou 1/2", pozinkovaná
112809	¾″	Pätná doska zvýšená, veľ. 2, s navarenou mufnou 3/4", pozinkovaná
112805	1″	Pätná doska zvýšená, veľ. 2, s navarenou mufnou 1", pozinkovaná