Upevňovacie systémy a tlmenie vibrácií › Montážne diely › Montážne diely

Základové dosky s kombi maticou

Pätná doska veľ. 1, M8/M10, pozinkovaná

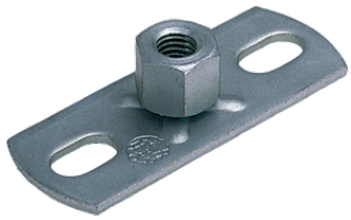

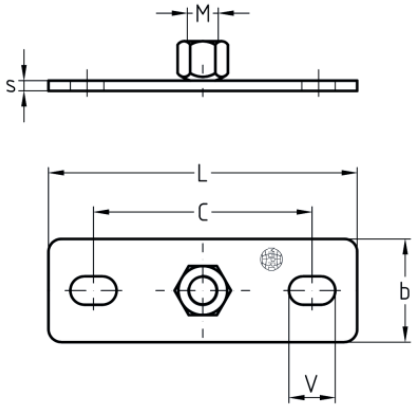

Stručný popis: Pätná doska veľ. 1, M8/M10, pozinkovaná
Typ výrobku: Základové dosky
Závit: M8/M10
Materiál: Oceľ
Povrch: pozinkovaný
Veľkosť: 1
Rozstup stredov otvorov C: 54 mm
Rozmery b: 30 mm
Rozmery L: 80 mm
Rozmery s: 3 mm
Pozdĺžne otvory V: 9 x 16 mm