Upevňovacie systémy a tlmenie vibrácií › Montážne diely › Montážne diely

Vsádzacie vruty s golierom

na upevnenie na drevené stropy alebo do plastových hmoždiniek, pozinkované



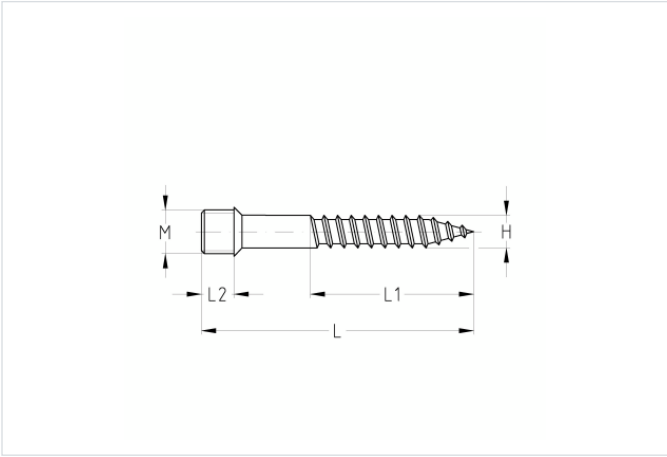

Typ výrobku: Skrutky

Verzie

Kat. číslo	Montážny závit	Celková dĺžka	Popis
106315	M8	50 mm	Vsádzací vrut H6, s golierom, závit M8 x 50 mm, pozinkovaný
106316	M8	80 mm	Vsádzací vrut H6, s golierom, závit M8 x 80, pozinkovaný