Trapézový záves

Trapézový záves s vnútorným závitom 10,5 mm, žiarovo pozinkovaný



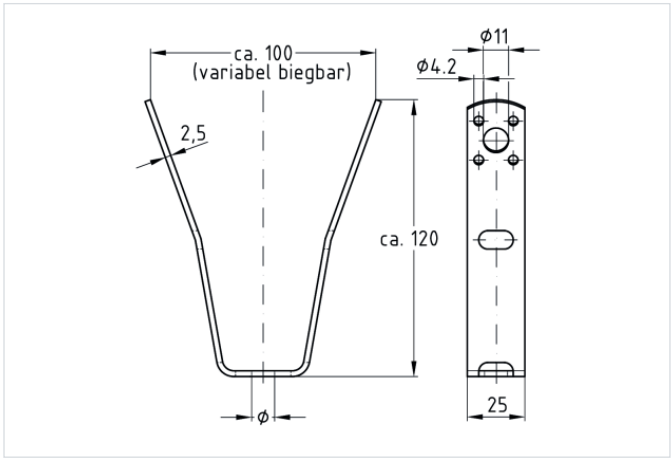

Stručný popis: Trapézový záves s vnútorným závitom 10,5 mm, žiarovo pozinkovaný
Typ: M10
Typ výrobku: Trapézový záves
Materiál: Oceľ
Povrch: žiarovo pozinkovaná
Max. odporúčané zaťaženie: 1 300 N

Aplikácia

- Na upevňovanie inštalácií na trapézové plechy

Vaše výhody

- Upevnenie pomocou trhacích nitov alebo samorezných skrutiek na bočnú časť trapézových plechov
- Vďaka vopred určeným bodom ohybu sa dá ľahko prispôsobiť rôznym trapézovým profilom