Spojovacie šesťhranné matice

s priečnym otvorom, pozinkované



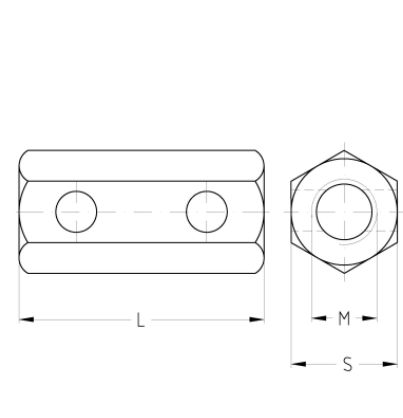

Typ výrobku: Podložky

Aplikácia

- Na predĺženie a spojenie závitových tyčí a závitových čapov

Vaše výhody

- Stabilná, pozinkovaná spojovacia šesťhranná matica s priečnym otvorom
- Dva kontrolné otvory na sledovanie potrebnej hĺbky zaskrutkovania koncov závitov

Verzie

Kat. číslo	Závit	Popis
113319	M8	Šesťhranná spojovacia matica SW 13, M8 x 30 mm, pozinkovaná
113322	M10	Šesťhranná spojovacia matica SW 17, M10 x 30 mm, pozinkovaná
113328	M12	Šesťhranná spojovacia matica SW 17, M12 x 35 mm, pozinkovaná
113307	M16	Šesťhranná spojovacia matica SW 24, M16 x 50 mm, pozinkovaná