Upevňovacie systémy a tlmenie vibrácií › Montážne diely › Montážne diely

Pätné dosky s maticami

s dvoma podlhovastými otvormi, nerez



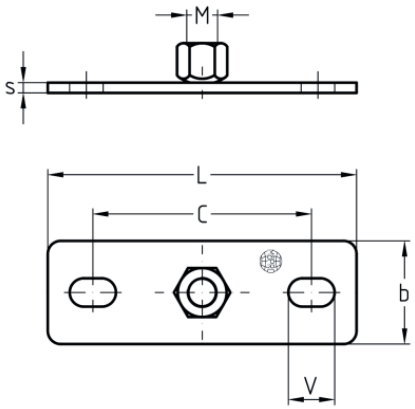

Typ výrobku: Základové dosky

Verzie

Kat. číslo	Závit	Veľkosť	Povrch	Popis
112405	M8	1	V2A	Pätná doska V2A, veľ. 1, M8
112393	M10	1	V2A	Pätná doska V2A, veľ. 1, M10
112399	M12	1	V2A	Pätná doska V2A, veľ. 1, M12
112465	M8	2	V2A	Pätná doska V2A, veľ. 2, M8
112449	M10	2	V2A	Pätná doska V2A, veľ. 2, M10
112457	M12	2	V2A	Pätná doska V2A, veľ. 2, M12
112461	M16	2	V2A	Pätná doska V2A, veľ. 2, M16
112379	M8	1	V4A	Pätná doska V4A, veľ. 1, M8
112373	M10	1	V4A	Pätná doska V4A, veľ. 1, M10
112377	M12	1	V4A	Pätná doska V4A, veľ. 1, M12
112427	M8	2	V4A	Pätná doska V4A, veľ. 2, M8
112415	M10	2	V4A	Pätná doska V4A, veľ. 2, M10
112421	M12	2	V4A	Pätná doska V4A, veľ. 2, M12
112425	M16	2	V4A	Pätná doska V4A, veľ. 2, M16