Paralelná spojovacia matica

pre závitové tyče a čapy, pozinkovaná



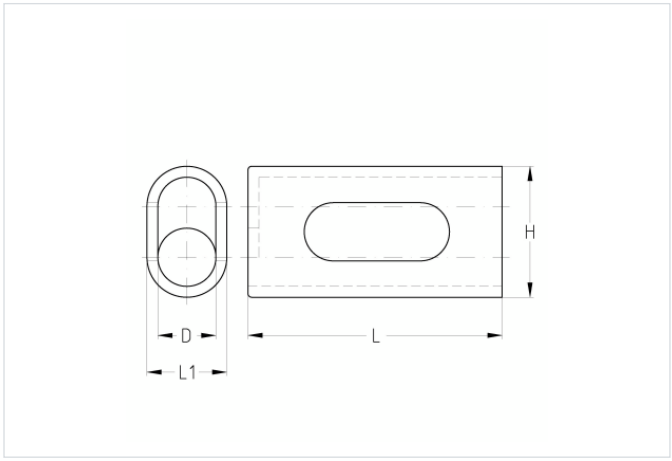

Typ výrobku: Závitové diely

Verzie

Kat. číslo	Pre závit	Popis
120137	M8	Spojovacia matica paralelná, M8, pozinkovaná
120141	M10	Spojovacia matica paralelná, M10, pozinkovaná